HIKVISION

DS-PDC10AM-VG3

Wired PIR AM Curtain Detector

User Manual

EN 50131-2-2:2017
Security Grade3
Environment Class IV

English

1 Appearance

1. Terminal 2. LED Indicator 3. Tamper Switch 4. Mode Switch
5. LED Jumper
   Alarm: PIR Triggered:
   Anti-Masking: + Fault: +
6. Anti-masking Jumper
7. Direction Jumper
   L→R: direction from left to right only
   R→L: direction from right to left only
   OFF: Turns off the direction selection

2 Installation

Ⓒ *Ceiling mounting*

Ⓦ *Wall mounting*

Ⓖ Mounting with the general mounting plate.

Ⓛ Mounting with L-mounting plate.

3 Resistor Wiring

Relay Status

	Normal	Intrusion Alarm	Fault	Mask
Alarm Relay	Close	Open	Close	Open
Fault Relay	Close	Close	Open	Open

Method 1: Use the jumper to select EOL (End of Line) resistance on FAULT/TAMPER/ALARM pins.
Method 2: Add the resistor to FAULT/TAMPER/ALARM wiring ports.
Note: If EOL wiring is not used, leave the jumpers OFF. Do not force the jumper if it is not matched the pin. Method 1 & 2 should not be used on the ALARM/TAMPER at the same time.

a. Fault Resistance: 1K, 2K2, 6K8
b. Tamper Resistance: 1K, 2K2, 4K7, 5K6
c. Alarm Resistance: 1K, 2K2, 4K7, 5K6, 6K8

4 Connection Type

Note: The resistor must be connected in series with one end of the detector.

a. Normally Closed
b. Single End of Line Wiring
c. Double End of Line Wiring
d. Triple End of Line Wiring

★ **Remote LED Enable**

LED Jumper	LED Input	LED Operation
OFF	High (9 to 16 V)	Enabled
OFF	Low (0 V)	Disabled

Note: To use this feature, the LED jumper must be in OFF status.

5 Anti-Masking

Specification

Detection Method	Passive Infrared
Detection Range	Wall Mount: 10 m Ceiling Mount: 6 m
Detection Angle	5°
Detectable Speed	0.2 to 3 m/s
Sensitivity	Auto
White Light Filter	6500lux
Digital Temperature Compensation	Support
Creep Zone Protection	Support
Anti-masking	Support
Digital Processing	Support
Sealed Optics	Support
Tamper Protection	Front, Rear
Alarm Output	Normally Closed
LED Indicator	Blue(Alarm), Green+Orange(Mask)
Power Consumption	22 mA Max
Power Supply	9 to 16 VDC
Typical Voltage	12 VDC
Operation Temperature	-25 °C to 60 °C(-13 °F to 140 °F)
Storage Temperature	-25 °C to 60 °C(-13 °F to 140 °F)
Operation Humidity	10% to 90%
IP Rate	IP65
Dimension(W × H × D)	29.2 mm × 134.4 mm × 39.5 mm
Weight	77.5 g
Mounting Height	2 to 4 m
Mounting Method	Wall, Ceiling
Application Scenario	Indoor, Outdoor
Bracket	L-shaped adapter included

Please use the power adapter complianting with LPS. The recommended power adapter is made by Shenzhen Honor Electronic Co., Ltd.

UD26903B-A

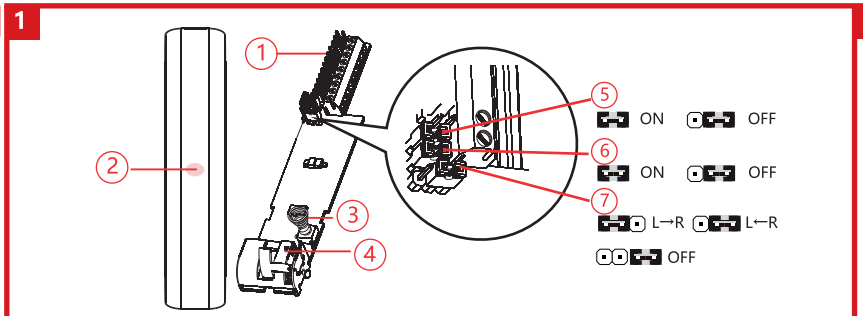

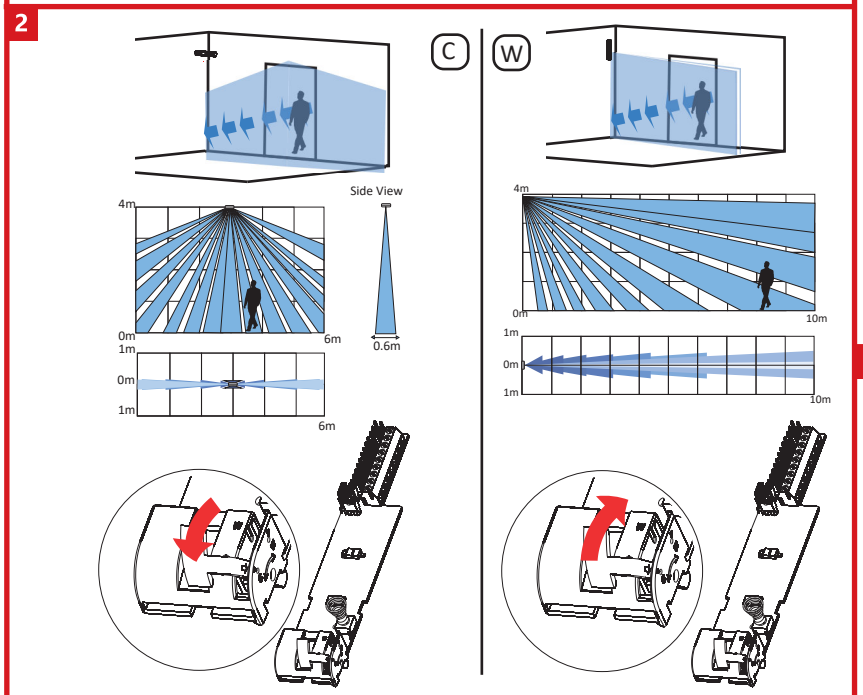

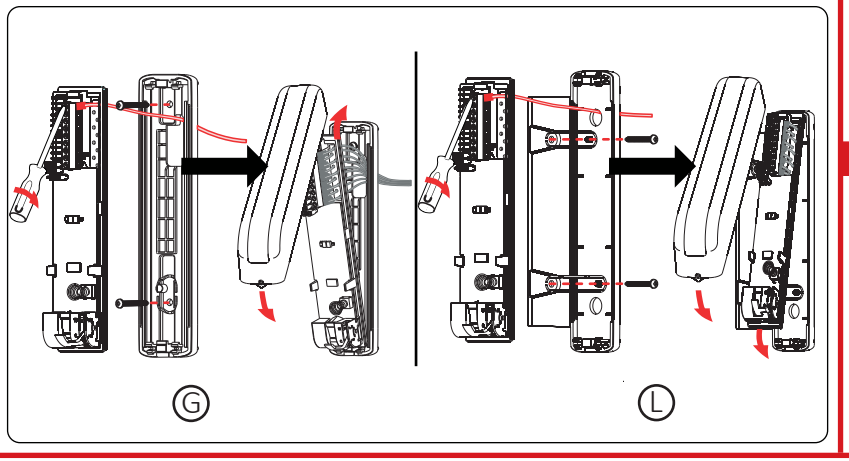

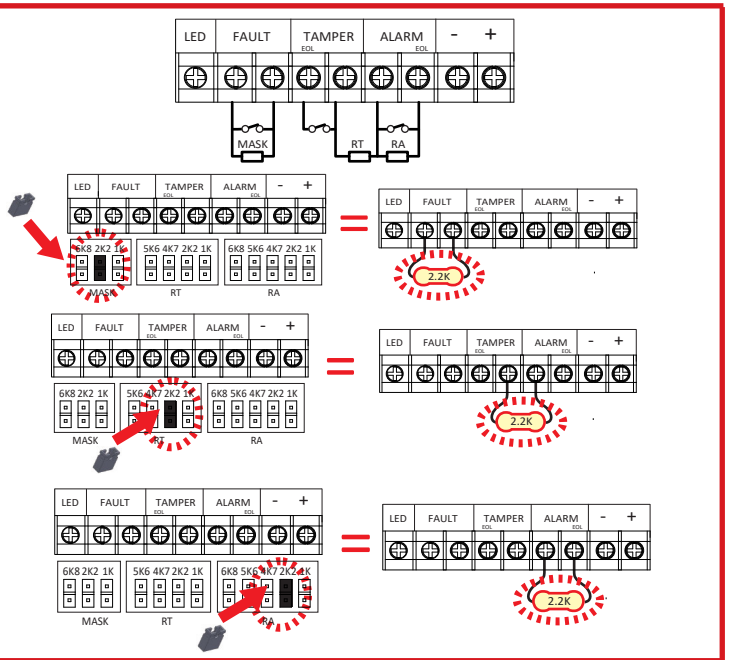

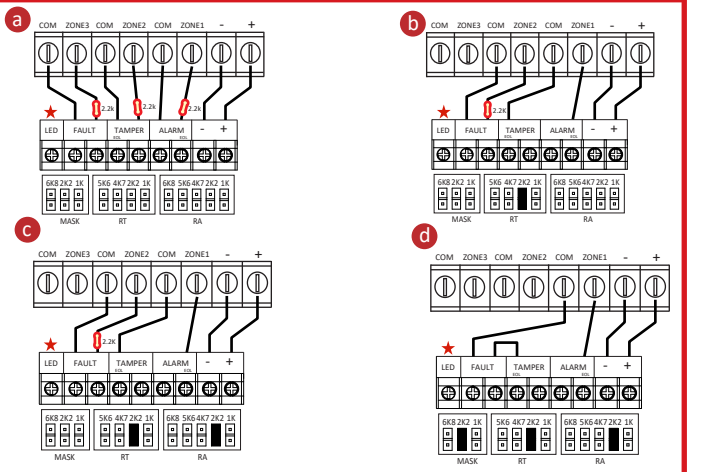

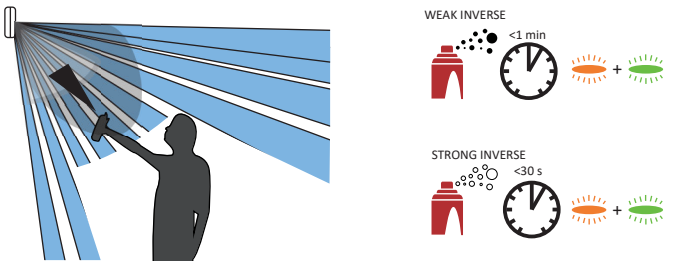

Français

1 Apparence

1. Borne 2. Indicateur LED 3. Contact antisabotage
4. Commutateur de mode 5. Cavalier LED

Alarme: PIR déclenché :
Antimasquage : + Panne : +

6. Cavalier antimasquage
7. Cavalier de direction
L→R : direction de gauche à droite uniquement
R→L : direction de droite à gauche uniquement
DÉSACTIVÉ : Désactive la sélection de la direction

2 Installation

Ⓒ *Montage au plafond*

Ⓦ *Montage mural*

Ⓖ Montage avec la plaque de montage générale.

Ⓛ Montage avec la plaque de montage en L.

3 Câblage des résistances

État du relais

	Normale	Alarme d'intrusion	Panne	Masque
Relais d'alarme	Fermer	Ouvert	Fermer	Ouvert
Relais de panne	Fermer	Fermer	Ouvert	Ouvert

Méthode 1 : utilisez le cavalier pour sélectionner la résistance d'extrémité de ligne (EOL) sur les broches PANNE/ANTISABOTAGE/ALARME.
Méthode 2 : ajoutez la résistance aux ports de câblage PANNE/ANTISABOTAGE/ALARME.
Remarque : si vous n'utilisez pas de câblage EOL, les cavaliers doivent rester désactivés. Ne forcez pas sur le cavalier s'il n'est pas adapté à la broche. Les méthodes 1 et 2 ne doivent pas être utilisées en même temps sur l'ALARME/ANTISABOTAGE.

a. Résistance aux pannes : 1K, 2K2, 6K8
b. Résistance antisabotage : 1K, 2K2, 4K7, 5K6
c. Résistance d'alarme : 1K, 2K2, 4K7, 5K6, 6K8

4 Type de connexion

Remarque : la résistance doit être connectée en série à une des extrémités du détecteur.

a. normalement fermé
b. Câblage d'une extrémité de ligne simple
c. Câblage d'une double extrémité de ligne :
d. Câblage d'une triple extrémité de ligne :

5 Antimasquage

Spécification

Méthode de détection	Infrarouge passif
Portée de la détection	Montage mural : 10 m Montage au plafond : 6 m
Angle de détection	5°
Vitesse détectable	0,2 à 3 m/s
Sensibilité	Automatique
Filtre de lumière blanche	6 500 lux
Compensation numérique de la température	Pris en charge
Protection de zone au ras du mur	Pris en charge
Antimasquage	Pris en charge
Traitement numérique	Pris en charge
Optiques scellées	Pris en charge
Protection antisabotage	Avant, arrière
Sortie d'alarme	Normalement fermé
Voyant lumineux	Bleu (alarme), vert + orange (masquage)
Consommation d'énergie	22 mA max.
Alimentation électrique	9 à 16 V CC
Tension typique	12 V CC
Température defonctionnement	-25 °C à 60 °C
Température de stockage	-25 °C à 60 °C
Humidité de fonctionnement	10 à 90 %
Indice de protection	IP65
Dimensions (l x H x P)	29,2 × 134,4 × 39,5 mm
Poids	77,5 g
Hauteur de montage	2 à 4 m
Méthode d'installation	Mur, plafond
Scénario d'application	Intérieure, extérieure
Support	Adaptateur en forme d'équerre inclus

Veuillez utiliser l'adaptateur secteur conforme à la norme LPS. L'adaptateur secteur recommandé est fabriqué par Shenzhen Honor Electronic Co., Ltd.

Deutsch

1 Aufbau

1. Anschluss 2. LED-Anzeige 3. Sabotageschalter 4. Modusschalter
5. LED-Steckbrücke

Alarm: PIR-Auslösung:
Anti-Maskierung: + Fehler: +

6. Anti-Maskierung-Steckbrücke
7. Richtungs-Steckbrücke
L→R: Richtung nur von links nach rechts
R→L: Richtung nur von rechts nach links
AUS: Schaltet die Richtungsauswahl aus

2 Installation

Ⓒ *Deckenmontage*

Ⓦ *Wandmontage*

Ⓖ Montage mit allgemeiner Montageplatte.

Ⓛ Montage mit L-Montageplatte.

3 Widerstandsverdrahtung

Relaisstatus

	Normal	Einbruchalarm	Fehler	Maske
Alarmrelais	Schließen	Open	Schließen	Open
Fehlerrelais	Schließen	Schließen	Open	Open

Methode 1: Verwenden Sie die Steckbrücke, um Leitungsabschluss-Widerstand (EOL) an FEHLER/SABOTAGE/ALARM-Kontaktstiften zu wählen.
Methode 2: Schließen Sie den Widerstand an den FEHLER/SABOTAGE/ALARM-Verdrahtungsanschlüssen an.
Hinweis: Verwenden Sie KEINE Steckbrücken, wenn EOL-Verdrahtung nicht genutzt wird. Die Steckbrücke darf nicht gewaltsam aufgesteckt werden, wenn sie nicht auf den Kontaktstift passt. Methode 1 und 2 dürfen nicht gleichzeitig auf den ALARM/SABOTAGE-Stiftleisten verwendet werden.

a. Fehlerwiderstand: 1K, 2K2, 6K8
b. Sabotage-Widerstand: 1K, 2K2, 4K7, 5K6
c. Alarmwiderstand: 1K, 2K2, 4K7, 5K6, 6K8

4 Anschlussart

Hinweis: Der Widerstand muss mit einem Kontakt des Melders in Reihe geschaltet werden.

a. Normal geschlossen
b. Einzel-Leitungsabschlussverdrahtung
c. Doppel-Leitungsabschlussverdrahtung:
d. Dreifach-Leitungsabschlussverdrahtung:

5 Anti-Maskierung

Technische Daten

Erkennungsmethode	Passives Infrarot
Erkennungsbereich	Wandmontage: 10 m Deckenmontage: 6 m
Erkennungswinkel	5°
Erfassungsgeschwindigkeit	0,2 bis 3 m/s
Empfindlichkeit	Automatisch
Weißlichtfilter	6500 Lux
Digitale Temperaturkompensation	Unterstützt
Kriechzonenschutz	Unterstützt
Antimaskierung	Unterstützt
Digitale Verarbeitung	Unterstützt
Versiegelte Optik	Unterstützt
Sabotageschutz	Vorderseite, Rückseite
Alarmausgang	Normal geschlossen
LED-Anzeige	Blau (Alarm), Grün+Orange (Maske)
Stromverbrauch	max. 22 mA
Spannungsversorgung	9 bis 16 V Gleichspannung
Typische Spannung	12 V DC
Betriebstemperatur	-25 °C bis +60 °C
Lagertemperatur	-25 °C bis +60 °C
Betriebsfeuchtigkeit	10 % bis 90 %
IP-Schutzart	IP65
Abmessungen (B x H x T)	29,2 mm x 134,4 mm x 39,5 mm
Gewicht	77,5 g
Montagehöhe	2 bis 4 m
Montageort	Wand, Decke
Anwendungsszenario	Innen-, Außenbereich
Halterung	L-förmiger Adapter im Lieferumfang enthalten

Bitte verwenden Sie ein LPS-konformes Netzteil (mit begrenzter Leistung). Das empfohlene Netzteil wird von Shenzhen Honor Electronic Co., Ltd. hergestellt.

Español

1 Apariencia

1. Terminal 2. Piloto led 3. Interruptor de sabotaje
4. Interruptor de modo 5. Interruptor Jumper del led

Alarma: IR pasivo activado:
Antienmascaramiento: + Fallo: +

6. Interruptor Jumper del antienmascaramiento
7. Interruptor Jumper de la dirección
L→R: solo de izquierda a derecha
R→L: solo de derecha a izquierda
Desactiva: Desactiva la selección de dirección

2 Instalación

Ⓒ *Montaje en el techo*

Ⓦ *Montaje en la pared*

Ⓖ Montaje con una placa de montaje general.

Ⓛ Montaje con una placa de monte en L.

3 Cableado de la resistencia

Estado del relé

	Normal	Alarma deintrusión	Fallo	Máscara
Relé de alarma	Cerrar	Abierto	Cerrar	Abierto
Relé de fallo	Cerrar	Cerrar	Abierto	Abierto

Método 1: Use el Jumper para seleccionar la resistencia EOL (fin de línea) en los pasadores marcados FAULT/TAMPER/ALARM.
Método 2: Añada la resistencia a los puertos de cableado de FAULT/TAMPER/ALARM.
Nota: Si no usa un cableado de fin de línea (EOL), deje los puentes desconectados. No fuerce las resistencias si no coinciden con los pines. No utilice el método 1 ni el método 2 con respecto a ALARMA/MANIPULACIÓN al mismo tiempo.

a. Resistencia para el circuito de Fallos (FAULT): 1K, 2K2, 6K8
b. Resistencia a manipulación: 1K, 2K2, 4K7, 5K6
c. Resistencia de alarma: 1K, 2K2, 4K7, 5K6, 6K8

4 Tipo de conexión

Nota: La resistencia se debe conectar en serie con uno de los extremos del detector.

a. Normalmente cerrado
b. Cableado de fin línea simple
c. Cableado de doble fin de línea:
d. Cableado de triple fin de línea:

5 Antienmascaramiento

Especificación

Método de detección	Infrarrojo pasivo
Alcance de detección	Montaje en pared: 10 m Montaje en techo: 6 m
Ángulo de detección	5°
Velocidad medible	0,2-3 m/s
Sensibilidad	Automática
Filtro de luz blanca	6500 lux
Compensación de temperatura digital	Soporte
Protección de zona de ángulo cero	Soporte
Antienmascaramiento	Soporte
Procesamiento digital	Soporte
Óptica sellada	Soporte
Protección antimanipulación	Frontal, Trasero
Salida de alarma	Normalmente cerrado
Piloto led	Azul (alarma). Verde + Anaranjado (mascarilla)
Consumo de energía	22 mA (máx.)
Fuente de alimentación	De 9 a 16 V CC
Tensión normal	12 VCC
Temperatura de funcionamiento	-25 °C a 60 °C (-13 °F a 140 °F)
Temperatura de almacenamiento	-25 °C a 60 °C (-13 °F a 140 °F)
Humedad de funcionamiento	10 % a 90 %
Grado de protección IP	IP65
Dimensiones	29,2 mm x 134,4 mm x 39,5 mm
Peso	77,5 g
Altura de montaje	2 a 4 m
Método de montaje	Pared y techo
Escenarios de aplicación	En interiores y al aire libre
Soporte	Adaptador en forma de L incluido

Use un adaptador de corriente que cumpla con la normativa de Fuentes de Alimentación de Baja Potencia. El adaptador eléctrico recomendado es el fabricado por Shenzhen Honor Electronic Co., Ltd.

Italiano

1 Aspetto

1. Terminale 2. Indicatore LED 3. Interruttore manomissione
4. Commutatore modalità 5. Ponticello LED

Allarme: PIR attivato:
Anti-mascheramento: + Guasto: +

6. Ponticello anti-mascheramento
7. Ponticello direzione
D→S: solo direzione da sinistra a destra
D→S: solo direzione da destra a sinistra
OFF: disattiva la selezione della direzione

2 Installazione

Ⓒ *Montaggio a soffitto*

Ⓦ *Montaggio a parete*

Ⓖ Installazione con piastra di montaggio universale.

Ⓛ Installazione con piastra di montaggio a L.

3 Cablaggio della resistenza

Stato relè

	Normale	Allarme intrusione	Errore	Maschera
Relè di allarme	Chiudi	Aperto	Chiudi	Aperto
Relè guasto	Chiudi	Chiudi	Aperto	Aperto

Metodo 1: utilizzare il ponticello per selezionare la resistenza di fine linea (EOL) sui perni GUASTO/MANOMISSIONE/ALLARME.
Metodo 2: aggiungere la resistenza alle porte di cablaggio GUASTO/MANOMISSIONE/ALLARME.
Nota: se non si utilizza il cablaggio EOL, lasciare i ponticelli DISINSERITI. Non forzare i ponticelli se non si trovano in corrispondenza dei perni. Il primo e il secondo metodo non devono essere utilizzati contemporaneamente.

a. Resistenza Guasto: 1K, 2K2, 6K8
b. Resistenza antimanomissione: 1K, 2K2, 4K7, 5K6
c. Resistenza allarme: 1K, 2K2, 4K7, 5K6, 6K8

4 Tipo di collegamento

Nota: Il resistore deve essere collegato in serie con un terminale del rilevatore.

a. Normalmente chiuso
b. Cablaggio di fine linea singolo
c. Cablaggio di fine linea doppio:
d. Cablaggio di fine linea triplo:

5 Anti-mascheramento

Specifiche

Metodo di rilevamento	Infrarosso passivo
Campo di rilevamento	Installazione a parete: 10 m Installazione a soffitto: 6 m
Angolo di rilevamento	5°
Velocità rilevabile	0,2 - 3 m/s
Sensibilità	Automatica
Filtro luce bianca	6500 lux
Compensazione digitale della temperatura	Supporto
Protezione zona antistrisciamento	Supporto
Anti-mascheramento	Supporto
Elaborazione digitale	Supporto
Componenti ottici sigillati	Supporto
Protezione antimanomissione	Anteriore, posteriore
Uscita allarme	Normalmente chiuso
Indicatore LED	Blu (allarme), grigio+arancione (maschera)
Assorbimento	22 mA max
Alimentazione	9-16 V CC
Tensione tipica	12 V CC
Temperatura operativa	Da -25 °C a 60 °C (da -13 °F a 140 °F)
Temperatura di stoccaggio	Da -25 °C a 60 °C (da -13 °F a 140 °F)
Umidità operativa	Da 10% a 90%
Grado di protezione	IP65
Dimensioni (L x A x P)	29,2 mm × 134,4 mm × 39,5 mm
Peso	77,5 g
Altezza di montaggio	Da 2 a 4 m
Metodo di installazione	Parete, soffitto
Scenario dell'applicazione	Interni, esterni
Staffa	Adattatore a forma di L incluso

Utilizzare l'adattatore di alimentazione conforme a LPS. L'adattatore di alimentazione consigliato è prodotto da Shenzhen Honor Electronic Co., Ltd.

Português

1 Apresentação

1. Terminal 2. Indicador de LED 3. Chave antiviolação 4. Botão de modo
5. Jumper de LED

Alarme: PIR ativado:
Antimascaramento: + Falha: +

6. Jumper antimascaramento
7. Jumper de direção
L→R: direção apenas da esquerda para a direita
R→L: direção apenas da direita para a esquerda
DESL: Desativa a seleção de direção

2 Instalação

Ⓒ *Montagem no teto*

Ⓦ *Montagem na parede*

Ⓖ Montagem com placa de montagem geral.

Ⓛ Montagem com placa de montagem em L.

3 Conexão do resistor

Status do relé

	Normal	Alarme deintrusão	Falha	Máscara
Relé dealarme	Fechar	Abrir	Fechar	Abrir
Relé de falha	Fechar	Fechar	Abrir	Abrir

Método 1: use o jumper para selecionar a resistência EOL (fim de linha) nos pinos FALHA/VIOLAÇÃO/ALARME.
Método 2: adicione o resistor às portas de fiação FALHA/VIOLAÇÃO/ALARME.
Observação: se a fiação EOL não for usada, deixe os jumpers desligados. Não force o jumper se ele não corresponder ao pino. Os métodos 1 e 2 não devem ser usados em ALARME/VIOLAÇÃO ao mesmo tempo.

a. Resistência a falhas: 1K, 2K2, 6K8
b. Resistência de antiviolação: 1K, 2K2, 4K7, 5K6
c. Resistência do alarme: 1K, 2K2, 4K7, 5K6, 6K8

4 Tipo de conexão

Observação: o resistor deve ser conectado em série com uma extremidade do detector.

a. Normalmente fechado
b. Fiação de fim de linha único:
c. Fiação de fim de linha duplo:
d. Fiação de fim de linha triplo:

5 Anti-mascaramento

Especificações

Método de detecção	Infravermelho passivo
Faixa de detecção	Montagem na parede: 10 m Montagem no teto: 6 m
Ângulo de detecção	5°
Velocidade detectável	0,2 a 3 m/s
Sensibilidade	Automática
Filtro de luz branca	6.500 lux
Compensação de temperatura digital	Suporte
Proteção de zona de rastejamento	Suporte
Antimascaramento	Suporte
Processamento digital	Suporte
Óptica selada	Suporte
Proteção antiviolação	Partes frontal e traseira
Saída de alarme	Normalmente fechado
Indicador LED	Azul (alarme), verde + laranja (máscara)
Consumo de energia	Máx. de 22 mA
Fonte de alimentação	9 a 16 VCC
Tensão típica	12 VCC
Temperatura de operação	-25 °C a 60 °C (-13 °F a 140 °F)
Temperatura de armazenamento	-25 °C a 60 °C (-13 °F a 140 °F)
Umidade de operação	10% a 90%
Classificação IP	IP65
Dimensões (L x A x P)	29,2 mm × 134,4 mm × 39,5 mm
Peso	77,5 g
Altura de montagem	2 a 4 m
Método de montagem	Parede, teto
Cenário de aplicação	Interno, externo
Suporte	Adaptador em L incluso

Use o adaptador de energia compatível com LPS. O adaptador de energia recomendado é fabricado pela Shenzhen Honor Electronic Co., Ltd.

Русский

1 Внешний вид

1. Клемма 2. Светодиодный индикатор 3. Датчик взлома
4. Переключатель режима 5. Перемычка светоиндикации

Тревога: Срабатывание инфракрасное:
Антимаскирование: + Неисправность: +

6. Перемычка антимаскировки
7. Перемычка направления
L→R: только слева направо
R→L: только справа налево
ВЫКЛ: Отключение выбора направления

2 Установка

Ⓒ *Потолочное крепление*

Ⓦ *Настенное крепление*

Ⓖ Установка с обычной монтажной пластиной.

Ⓛ Установка с L-образной монтажной пластиной.

3 Разводка для подключения резистора

Состояние реле

	Нормальный	Сигнализация проникновения	Неисправность	Маскирование
Реле сигнала тревоги	Замкнуто	Открыто	Замкнуто	Открыто
Реле неисправности	Замкнуто	Замкнуто	Открыто	Открыто

Метод 1: Используйте перемычку для выбора концевого резистора на контактах НЕИСПРАВНОСТЬ/ЗАЩИТА ОТ ВЗЛОМА/СИГНАЛИЗАЦИЯ.
Метод 2: Установите резистор на порты подключения НЕИСПРАВНОСТЬ/ЗАЩИТА ОТ ВЗЛОМА/СИГНАЛИЗАЦИЯ.
Примечание. Если резистор в конце линии не используется, отставьте перемычки в положении ВЫКЛ. Не прилагайте чрезмерного усилия к перемычке, если она не подходит к контакту. Способы 1 и 2 не должны применяться в группе "СИГНАЛИЗАЦИЯ/ЗАЩИТА ОТ ВЗЛОМА" одновременно.

a. Сопротивление в месте КЗ: 1K, 2K2, 6K8
b. Стойкость к взлому: 1 кОм, 2,2 кОм, 4,7 кОм, 5,6 кОм
c. Стойкость сигнализации: 1 кОм, 2,2 кОм, 4,7 кОм, 5,6 кОм, 6,8 кОм

4 Тип соединения

Примечание. Резистор подключается последовательно с датчиком.

a. Нормально замкнутый
b. Линия с одним концевым резистором
c. Линия с двумя концевым резисторами:
d. Линия с тремя концевым резисторами:

5 Антимаскировочная технология

Технические данные

Метод обнаружения	Пассивный ИК-датчик
Диапазон обнаружения	Крепление на стене: 10 м Крепление на потолке: 6 м
Угол обнаружения	5°
Обнаруживаемая скорость	От 0,2 до 3 м/с
Уровень чувствительности	Авто
Фильтр белого света	6500 лк
Цифровая компенсация температуры	Поддержка
Защита зоны	Поддержка
Антимаскировка	Поддержка
Цифровая обработка	Поддержка
Герметичная оптика	Поддержка
Защита от взлома	Спереди и сзади
Тревожный выход	Нормально замкнутый
Светодиодный индикатор	Синий (тревога), зеленый + оранжевый (маска)
Потребляемая мощность	22 мА, макс.
Электропитание	От9 до16 Впост. тока
Номинальное напряжение	12 Впост. тока
Рабочая температура	от -25 °C до 60 °C
Температура при хранении	от -25 °C до 60 °C
Влажность в рабочем режиме	10–90%
Класс IP	IP65
Размеры (Д x Ш x В)	29,2 × 134,4 × 39,5 мм
Вес	77,5 г
Установочная высота	От 2 до 4 м
Способ монтажа	На стене, на потолке
Вариант применения	Внутри помещения и снаружи
Кронштейн	Г-образный адаптер, включен в комплект поставки

Используйте адаптер питания, соответствующий LPS. Рекомендуется адаптер питания производства компании Shenzhen Honor Electronic Co., Ltd.

Nederlands

1 Verschijning

1. Aansluiting 2. LED-indicator 3. Sabotageschakelaar
4. Modusschakelaar 5. LED-jumper

Alarm: PIR-geactiveerd:
Anti-maskering: + Storing: +

6. Anti-maskeringjumper
7. Richtingsjumper
L→R: alleen richting van links naar rechts
R→L: alleen richting van rechts naar links
Uit: Hiermee schakelt u de richtingkeuze uit

2 Installatie

Ⓒ *Plafondmontage*

Ⓦ *Wandmontage*

Ⓖ Montage met de algemene montageplaat.

Ⓛ Montage met de L-montageplaat.

3 Bedrading van weerstand

Relaisstatus

	Normaal	Inbraakalarm	Storing	Masker
Alarmrelais	Sluiten	Openen	Sluiten	Openen
Storingsrelais	Sluiten	Sluiten	Openen	Openen

Methode 1: Gebruik de jumper om EOL-weerstand (End of Line) te selecteren op STORING-/SABOTAGEALARM-pinnen.
Methode 2: Voeg de weerstand toe aan STORING-/SABOTAGEALARM-bedradingspoorten.
Opmerking: Als EOL-bedrading niet wordt gebruikt, laat u de jumpers uit. Forceer de jumper niet als deze niet overeenkomt met de pin. Methode 1 & 2 mogen niet worden gebruikt op het ALARM/SABOTAGE tegelijkertijd.

a. Storingsweerstand: 1K, 2K2, 6K8
b. Sabotageweerstand: 1K, 2K2, 4K7, 5K6
c. Alarmweerstand: 1K, 2K2, 4K7, 5K6, 6K8

4 Verbindingstype

Opmerking: De weerstand moet verbonden zijn in series met een eind van de detector.

a. Normaal gesloten
b. Enkeldradig einde van lijnbedrading
c. Dubbel einde van de lijnbedrading:
d. Drievoudig einde van de lijnbedrading:

5 Anti-maskering

Specificatie

Detectiemethode	Passief infrarood
Detectiebereik	Muurmontage: 10 m Plafondmontage: 6 m
Detectiehoek	5°
Detecteerbare snelheid	0,2 tot 3 m/s
Gevoeligheid	Automatisch
Witlichtfilter	6500 lux
Digitale temperatuurcompensatie	Ondersteuning
Kruipzonebescherming	Ondersteuning
Anti-maskering	Ondersteuning
Digitale verwerking	Ondersteuning
Afgedichte optica	Ondersteuning
Sabotagebescherming	Voorzijde, Achterzijde
Alarm-uitgang	Normaal gesloten
Led-indicator	Blauw (alarm), Groen + Oranje (masker)
Stroomverbruik	Max. 22 mA
Stroomvoorziening	9 tot 16 VDC
Typische spanning	12 V DC
Bedrijfstemperatuur	-25 °C tot 60 °C
Opslagtemperatuur	-25 °C tot 60 °C
Luchtvochtigheid tijdens bedrijf	10% tot 90%
IP-waarde	IP65
Afmetingen (B x H x D)	29,2 mm × 134,4 mm × 39,5 mm
Gewicht	77,5 g
Montagehoogte	2 tot 4 m
Montagemethode	Muur, plafond
Toepassingsscenario	Binnen, buiten
Beugel	L-vormige adapter meegeleverd

Gebruik een voedingsadapter die compatibel is met LPS. De aanbevolen voedingsadapter wordt vervaardigd door Shenzhen Honor Electronic Co., Ltd.

Türkçe

1 Görünüm

1. Terminal 2. LED Göstergesi 3. Kurcalama anahtarı 4. Mod Düğmesi
5. LED Atlama Teli

Alarm: PIR Tetiklendi:
Anti-Maskeleme: + Hata: +

6. Anti-maskeleme Atlama Teli
7. Yön Atlama Teli
L→R: sadece soldan sağa yön
R→L: sadece sağdan sola yön
KAPALI: Yön seçimini kapatır

2 Kurulum

Ⓒ *Tavana montaj*

Ⓦ *Duvara montaj*

Ⓖ Genel montaj plakası ile montaj.

Ⓛ L montaj plakası ile montaj.

3 Rezistans Kabloları

Röle Durumu

	Normal	İzinsiz Giriş Alarmı	Arıza	Maske
Alarm Rölesi	Kapat	Aç	Kapat	Aç
Arıza Rölesi	Kapat	Kapat	Aç	Aç

Yöntem 1: ARIZA/KURCALAMA/ALARM pinlerinde EOL (Hat Sonu) direncini seçmek için atlama telini kullanın.
Yöntem 2: Direnci ARIZA/KURCALAMA/ALARM kablolama bağlantı noktalarına ekleyin.
Not: EOL kabloları kullanılmıyorsa, atlama tellerini KAPALI bırakın. Pime uymuyorsa atlama telini zorlamayın. Yöntem 1 ve 2, ALARM/KURCALAMA üzerinde aynı anda kullanılmamalıdır.

a. Arıza Direnci: 1K, 2K2, 6K8
b. Kurcalama Direnci: 1K, 2K2, 4K7, 5K6
c. Alarm Direnci: 1K, 2K2, 4K7, 5K6, 6K8

4 Bağlantı Tipi

Not: Direnç, dedektörün bir ucu ile seri bağlanmalıdır.

a. Normalde Kapalı
b. Tek Hat Sonu Kablolaması
c. Çift Hat Sonu Kablolaması
d. Üçlü Hat Sonu Kablolaması

5 Anti-Maskeleme

Özellikler

Algılama Yöntemi	Pasif Kızılötesi
Algılama aralığı	Duvara Montaj: 10 m Tavana Montaj: 6 m
Algılama Açısı	5°
Algılanabilir Hız	0.2 ila 3m/sn
Hassasiyet	Oto
Beyaz Işık Filtresi	6500lux
Dijital Sıcaklık Eşitleme	Destek
Sürünme Bölgesi Koruması	Destek
Anti-maskeleme	Destek
Dijital İşleme	Destek
Mühürlü Optikler	Destek
Kurcalama Koruması	Ön, Arka
Alarm Çıkışı	Normalde Kapalı
LED Göstergesi	Mavi(Alarm), Yeşil+Turuncu(Maske)
Güç Tüketimi	22mA Maks
Güç Kaynağı	9 ila 16 VDC
Tipik Voltaj	12 VDC
Çalışma Sıcaklığı	-25 °C ila 60 °C (-13 °F ila 140 °F)
Depolama sıcaklığı	-25 °C ila 60 °C (-13 °F ila 140 °F)
Çalışma Nemi	%10 ila %90
IP Oranı	IP65
Boyut (GxYxD)	29,2mm x 134,4mm x 39,5mm
Ağırlık	77,5g
Montaj Yüksekliği	2 ila 4m
Kurma Yöntemi	Duvar, Tavan
Uygulama Senaryosu	İç Mekan, Dış Mekan
Braket	L şeklinde adaptör dahildir

Lütfen LPS ile uyumlu güç adaptörünü kullanın. Önerilen güç adaptörü Shenzhen Honor Electronic Co., Ltd. tarafından yapılmıştır.

Čeština

1 Vzhled

1. Svorkovnice 2. Indikátor LED 3. Spínač neoprávněné manipulace
4. Přepínač režimu 5. Propojka LED

Alarm: Spuštěno PIR:
Detekce pokusu o zakrytí: + Porucha: +

6. Propojka pokusu o zakrytí
7. Propojka směru
L→P: pouze směr zleva doprava
P→L: pouze směr zprava doleva
VYPNUTÁ: Vypne výběr směru

2 Montáž

Ⓒ *Montáž na strop*

Ⓦ *Montáž na zeď*

Ⓖ Montáž s obecnou montážní deskou.

Ⓛ Montáž s montážní deskou ve tvaru písmena L.

3 Zapojení rezistoru

Stav relé

	Normální	Alarm proti vniknutí	Porucha	Maska
Relé alarmu	Zavření	Otevření	Zavření	Otevření
Relé poruchy	Zavření	Zavření	Otevření	Otevření

Metoda 1: K výběru odporu EOL (na konci linky) použijte propojku na pinech PORUCHA/NEOPRÁVNĚNÁ MANIPULACE/ALARM.
Metoda 2: Doplňte odpor na otvory pro kabeláž PORUCHA/NEOPRÁVNĚNÁ MANIPULACE/ALARM.
Poznámka: Pokud není použito zapojení EOL, ponechejte propojky VYPNUTÉ. Pokud propojka nesedí na kolíky, netlačte na ni silou. Metoda 1 a metoda 2 nesmí být na detektoru ALARM / NEOPRÁVNĚNÁ MANIPULACE použity současně.

a. Odpor poruchy: 1K, 2K2, 6K8
b. Odpor neoprávněné manipulace: 1K, 2K2, 4K7, 5K6
c. Odpor alarmu: 1K, 2K2, 4K7, 5K6, 6K8

4 Typ připojení

Poznámka: Odpor musí být zapojen do série s jedním koncem detektoru.

a. Normálně uzavřeno
b. Jednoduché zapojení konce linky:
c. Dvojité zapojení konce linky:
d. Trojité zapojení konce linky:

5 Detekce pokusu o zakrytí

Technické údaje

Metoda detekce	Pasivní infračervené záření
Rozsah detekce	Montáž na zeď: 10 m Montáž na strop: 6 m
Úhel detekce	5°
Detekovatelná rychlost	0,2 až 3 m/s
Citlivost	Aut.
Filtr bílého světla	6 500 lx
Digitální kompenzace teploty	Podpora
Zóna ochrany proti plížení	Podpora
Antimasking	Podpora
Digitální zpracování	Podpora
Uzavřená optika	Podpora
Ochrana proti neoprávněné manipulaci	Přední, zadní
Výstup alarmu	Normálně sepnuto
Indikátor LED	Modrý (alarm), zelený+oranžový (maska)
Spotřeba elektrické energie	Max. 22 mA
Napájení	9 až 16 V stejnosm.
Typické napětí	12 V stejnosm.
Provozní teplota	−25 °C až 60 °C
Skladovací teplota	−25 °C až 60 °C
Provozní vlhkost	10 % až 90 %
Krytí IP	IP65
Rozměr (Š × V ×H)	29,2 × 134,4 × 39,5 mm
Hmotnost	77,5 g
Montážní výška	2 až 4 m
Způsob montáže	Na zeď nebo strop
Scénář použití	Uvnitř, venku
Držák	Adaptér ve tvaru L součástí dodávky

Používejte napájecí adaptér vyhovující standardu LPS. Doporučený napájecí adaptér vyrábí společnost Shenzhen Honor Electronic Co., Ltd.

Dansk

1 Udseende

1. Terminal 2. LED-kontrollampe 3. Manipulationssikret kontakt
4. Tilstandskontakt 5. Jumper til LED-kontrollampe

Alarm: Udløst af PIR:
Anti-maskering: + Fejl: +

6. Jumper til anti-maskering
7. Jumper til retning
V→H: kun retning fra venstre til højre
H→V: kun retning fra højre til venstre
OFF: Deaktiverer valg af retning

2 Installation

Ⓒ *Montering i loft*

Ⓦ *Montering på væg*

Ⓖ Montering med standardmonteringsplade.

Ⓛ Montering med L-monteringsplade.

3 Kabelføring af modstand

Relæstatus

	Normal	Alarm om indtrængning	Fejl	Maske
Alarmrelæ	Luk	Åbn	Luk	Åbn
Fejlrelæ	Luk	Luk	Åbn	Åbn

Metode 1: Brug jumperen til at vælge modstand ved slutning af linje (EOL) på benene FEJL/MANIPULATION/ALARM.
Metode 2: Føj modstanden til kabelportene FEJL/MANIPULATION/ALARM.
Bemærk: Hvis EOL-kabelføring ikke anvendes, skal jumperne IKKE sættes på. Tving ikke jumperen, hvis den ikke passer med benet. Metode 1 og 2 bør ikke anvendes på ALARM/MANIPULATION samtidig.

a. Fejlmodstand: 1K, 2K2, 6K8
b. Manipulationsmodstand: 1K, 2K2, 4K7, 5K6
c. Alarmmodstand: 1K, 2K2, 4K7, 5K6, 6K8

4 Forbindelsestype

Bemærk: Modstanden skal serieforbindes med detektorens ene ende.

a. Normalt lukket
b. Kabelføring med enkelt slutning på linje
c. Kabelføring med dobbelt slutning på linje:
d. Kabelføring med tredobbelt slutning på linje:

5 Anti-maskering

Specifikation

Detektionsmetode	Passiv infrarød
Detektionsrækkevidde	Vægmontering: 10 m Loftsmontering: 6 m
Detektionsvinkel	5°
Detektionshastighed	0,2-3 m/s
Følsomhed	Automatisk
Filter med hvidt lys	6.500 lux
Digital temperaturkompensation	Support
Krybezonebeskyttelse	Support
Anti-maskering	Support
Digital behandling	Support
Forseglet optik	Support
Manipulationsbeskyttelse	Forside, bagside
Alarmudgang	Normalt lukket
LED-kontrollampe	Blå (alarm), grøn+orange (maske)
Effektforbrug	Maks. 22 mA
Strømforsyning	9-16 V jævnstrøm
Typisk spænding	12 V jævnstrøm
Driftstemperatur	-25 °C til 60 °C
Opbevaringstemperatur	-25 °C til 60 °C
Fugtighed ved drift	10-90 %
IP-klassificering	IP65
Mål (BxHxD)	29,2 mm × 134,4 mm × 39,5 mm
Vægt	77,5 g
Monteringshøjde	2-4 m
Monteringsmetode	Væg, loft
Anvendelsessted	Indendørs, udendørs
Beslag	L-formet adapter medfølger

Brug den strømforsyning, der overholder LPS. Den anbefalede strømforsyning er fremstillet af Shenzhen Honor Electronic Co., Ltd.

Magyar

1 Külső megjelenés

1. Csatlakozókapocs 2. LED-es jelzőlámpa 3. Szabotázskapcsoló
4. Módváltó kapcsoló 5. LED jumper

Riasztás: PIR aktiválva:
Eltakarás-riasztás: + Hiba: +

6. Eltakarás-érzékelő jumper
7. Irányválasztó jumper
L→R (B→J): kizárólag balról jobbra
R→L (J→B): kizárólag jobbról balra
KI: Kikapcsolja az irányválasztást

2 Telepítés

(C) *Rögzítés mennyezeten*

(W) *Falra szerelhető*

(G) Szerelés általános rögzítőlapra.

(L) Szerelés L-alakú rögzítőlapra.

3 Ellenállás bekötése

Relé állapota

	Normál	Behatolásiriasztás	Hiba	Eltakarás	Szabotázs
Riasztórelé	Zárás	Nyitás	Zárás	Nyitás	Zárás
Hibajelző relé	Zárás	Zárás	Nyitás	Nyitás	Zárás

1. módszer: A jumperrel válassza ki az EOL (vonalvég) ellenállást a FAULT/TAMPER/ALARM (HIBA/SZABOTÁZS/RIASZTÁS) lábakon.
2. módszer: Csatlakoztassa az ellenállást a HIBA/SZABOTÁZS/RIASZTÁS huzalcsatlakozókra.

Megjegyzés: Ha nem az EOL bekötést használja, akkor a jumpereket hagyja KI állásban. Ne erőltesse a jumpert, ha az nem illik a tühöz. Az RIASZTÁS/SZABOTÁZS érintkezőn az 1. és a 2. módszer nem használható egyszerre.

a. Hibajelző ellenállás: 1K, 2K2, 6K8
b. Szabotázs-ellenállás: 1k, 2k2, 4k7, 5k6
c. Riasztási ellenállás: 1k, 2k2, 4k7, 5k6, 6k8

4 Csatlakozás típusa

Megjegyzés: Az ellenállást sorosan kell csatlakoztatni az érzékelő egyik végéhez.

a. Nyitóérintkező
b. Vonalhuzalozás egyszeres vége:
c. Vonalhuzalozás dupla vége:
d. Vonalhuzalozás tripla vége:

5 Eltakarás-riasztás

Specifikáció

Érzékelésmódja	Passzív infravörös
Észlelési tartomány	Szerelés falra : 10 m Szerelés mennyezetre : 6 m
Észlelési szögtartomány	5°
Érzékelhető sebesség	0,2 – 3 m/s
Érzékenység	Automatikus
Fehér fény szűrő	6500 lux
Digitális hőmérséklet-kompenzáció	Támogatás
Küszöbáram-védelmi zóna	Támogatás
Maszkolás elleni védelem	Támogatás
Digitális feldolgozás	Támogatás
Tömített optika	Támogatás
Szabotázsvédelem	Elöl,hátul
Riasztáskimenet	Nyitóérintkező
LED	Kék(riasztás), zöld+narancssárga(maszk)
Teljesítményfelvétel	Max. 22 mA
Tápellátás	9 – 16 V DC
Jellemző feszültség	12 V DC
Üzemi hőmérséklet	-25 °C – 60 °C (-13 °F – 140 °F)
Tárolási hőmérséklet	-25 °C – 60 °C (-13 °F – 140 °F)
Üzemi páratartalom	10% – 90%
IP-védettség	IP65
Méretek (szé x ma x mé)	29,2mm × 134,4mm × 39,5mm
Súly	77,5 gramm
Szerelési magasság	2 – 4m
Felszerelés módja	Fal,mennyezet
Alkalmazási forgatókönyv	Beltéri,kültéri
Konzol	L-alakú adapter a csomag része

Kérjük, használjon az LPS előírásnak megfelelő adaptert. Javasolt a Shenzhen Honor Electronic Co. Ltd. által gyártott adapter használata.

Polski

1 Elementy urządzenia

1. Złącze 2. Wskaźnik 3. Przełącznik zabezpieczenia antysabotażowego
4. Przełącznik trybu 5. Przełącznik wskaźnika

Alarm: Wyzwalanie PIR:
Ochrona przed maskowaniem: + Usterka: +

6. Przełącznik ochrony przed maskowaniem
7. Przełącznik kierunku
L→P: kierunek od lewej do prawej tylko
P→L: kierunek od prawej do lewej tylko
WYŁ.: Wyłączenie wyboru kierunku

2 Instalacja

(C) *Montaż sufitowy*

(W) *Montaż ścienny*

(G) Montaż z uniwersalną płytą montażową.

(L) Montaż z płytą montażową L.

3 Podłączenie rezystora

Stan przekaźnika

	Zwykła	Alarm wtargnięcia	Usterka	Maska
Przekaźnik alarmowy	Zamknięte	Otwarte	Zamknięte	Otwarte
Przekaźnik usterki	Zamknięte	Zamknięte	Otwarte	Otwarte

Metoda 1: wybranie przełącznikiem rezystancji EOL (End of Line) dla końcówek ALARM / SABOTAŻ / USTERKA.
Metoda 2: dodanie rezystora do końcówek zapisu dla końcówek ALARM / SABOTAŻ / USTERKA.

Uwaga: Jeżeli konfiguracja połączeń EOL nie jest używana, należy usunąć zworki. Nie wolno dociskać zworki, jeżeli nie pasuje ona do końcówek. Nie wolno używać metod 1 i 2 równocześnie do wykonania połączeń ALARM/SABOTAŻ.

a. Rezystancja usterki: 1k, 2k2, 6k8
b. Rezystancja sabotażu: 1k, 2k2, 4k7, 5k6
c. Rezystancja alarmu: 1k, 2k2, 4k7, 5k6, 6k8

4 Typ połączenia

Uwaga: Rezystor musi być podłączony szeregowo do jednego ze złączy detektora.

a. Rozwierne
b. Połączenie SEOL
c. Połączenie DEOL:
d. Połączenie TEOL:

5 Ochrona przed maskowaniem

Specyfikacje

Metoda detekcji	Pasywny czujnik podczerwieni
Zasięg detekcji	Montaż ścienny: 10 m Montaż sufitowy: 6 m
Kąt detekcji	5°
Wykrywana prędkość	0,2 – 3,0 m/s
Czułość	Automatycznie
Filtr światła białego	6500 lx
Cyfrowa kompensacja temperatury	Obsługiwane
Ochrona strefy podejścia	Obsługiwane
Ochrona przed zasłanianiem	Obsługiwane
Przetwarzanie cyfrowe	Obsługiwane
Hermetyczny układ optyczny	Obsługiwane
Zabezpieczenie antysabotażowe	Przednie, tylne
Wyjście alarmowe	Rozwierne
Wskaźnik	Niebieski (alarm), zielony +pomarańczowy (maska)
Pobór mocy	Maks. 22 mA
Zasilanie	9–16 V DC
Typowe napięcie	12 V DC
Temperatura (użytkowanie)	Od –25°C do +60°C
Temperatura (przechowywanie)	Od –25°C do +60°C
Wilgotność (użytkowanie)	Od 10% do 90%
Stopień ochrony IP	IP65
Wymiary (szer. x wys. x głęb.)	29,2 mm × 134,4 mm × 39,5 mm
Waga	77,5 g
Wysokość montażu	2–4 m
Metoda montażu	Ścienny, sufitowy
Zastosowanie	W budynkach, poza budynkami
Uchwyt	Adapter w kształcie litery L w zestawie z produktem

Używaj zasilacza spełniającego wymagania dotyczące źródeł zasilania z własnym ograniczeniem (LPS). Zalecany zasilacz jest produkowany przez firmę Shenzhen Honor Electronic Co., Ltd.

Română

1 Aspect

1. Terminal 2. Indicator LED 3. Comutator alterare 4. Comutator mod
5. Fixator cu LED

Alarmă: PIR declanşat:
Anti-mascare: + Eroare: +

6. Fixator cu anti-mascare
7. Fixator de direcţie
S→D: direcţie numai de la stânga la dreapta
D→S: direcţie numai de la dreapta la stânga
Oprit: Dezactivează selecţia direcţiei

2 Instalarea

(C) *Montare pe tavan*

(W) *Montare pe perete*

(G) Montare cu placă de montaj generală.

(L) Montare cu placă de montaj L.

3 Cablarea reziatenţei

Stare releu

	Normal	Alarmă de intruziune	Eroare	Mască
Releu de alarmă	Închidere	Deschidere	Închidere	Deschidere
Releu de eroare	Închidere	Închidere	Deschidere	Deschidere

Metoda 1: Utilizaţi fixatorul pentru a selecta rezistenţa EOL (End of Line) pe pinii EROARE/ALTERARE/ALARMĂ.
Metoda 2: Adăugaţi rezistorul la porturile de cabluri EROARE/ALTERARE/ALARMĂ.

Notă: Dacă cablajul EOL nu este utilizat, lăsaţi fixatorii OPRIŢI. Nu forţaţi fixatorul dacă nu se potrivesţe cu ştiftul. Metoda 1 şi 2 nu trebuie utilizată simultan pe ALARMĂ/ALTERARE.

a. Rezistenţă eroare: 1K, 2K2, 6K8
b. Rezistenţă alterare: 1K, 2K2, 4K7, 5K6
c. Rezistenţă alarmă: 1K, 2K2, 4K7, 5K6, 6K8

4 Tipul conexiunii

Notă: Rezistorul trebuie conectat în serie cu un capăt al detectorului.

a. În mod normal închis
b. Cablare cu un singur capăt de linie:
c. Cablarea cu capăt dublu de linie:
d. Cablare cu capăt triplu de linie:

5 Anti-mascare

Specificaţii

Metoda de detectare	Infraroşu pasiv
Interval de detectare	Montare pe perete: 10 m Montarea pe tavan: 6 m
Unghi de detectare	5°
Viteză detectabilă	0,2 până la 3 m/s
Sensibilitate	Automat
Filtru de lumină albă	6500lux
Compensarea digitală a temperaturii	Asistenţă
Protecţie zonă furişare	Asistenţă
Anti-mascare	Asistenţă
Prelucrare digitală	Asistenţă
Optică sigilată	Asistenţă
Protecţie împotriva manipulării	Faţă, Spate
Ieşire alarmă	Normal închis
Indicator LED	Albastru (alarmă), verde + portocaliu (mască)
Consum de energie	Max. 22 mA
Alimentare electrică	De la 9 până la 16 V CC
Tensiune tipică	12 VDC
Temperatura de funcţionare	De la -25 °C la 60 °C (de la -13 °F la 140 °F)
Temperatura de depozitare	De la -25°C la 60 °C (de la -13°F la 140 °F)
Umiditatea de funcţionare	De la 10% la 90%
Evaluare IP	IP65
Dimensiune (LxÎxD)	29,2 mm × 134,4 mm × 39,5 mm
Greutate	77,5 g
Înălţimea de montare	De la 2 până la 4 m
Metoda de montare	Perete, tavan
Scenariu de aplicare	Interior, exterior
Braţ	Adaptor în formă de L inclus

Utilizaţi adaptorul de alimentare care este conform cu LPS. Adaptorul de alimentare recomandat este produs de Shenzhen Honor Electronic Co., Ltd.

Slovenčina

1 Vzhľad

1. Svorkovnica 2. Indikátor LED 3. Prepínač ochrany pred cudzím zásahom
4. Prepínač režimu 5. Prepojka LED

Alarm: Spustený PIR:
Funkcia antimasking: + Chyba: +

6. Prepojka s funkciou antimasking
7. Prepojka k zmene smeru
L→R: smer iba zľava doprava
R→L: smer iba sprava doľava
VYPNUTÉ: Vypne vybraný smer

2 Inštalácia

(C) *Montáž na strop*

(W) *Montáž na stenu*

(G) Montáž na všeobecnú montážnu dosku.

(L) Montáž na montážnu dosku v tvare L.

3 Zapojenie odporníka

Stav relé

	Normálna	Poplach pri narušení	Chyba	Clona
Poplašné relé	Zatvorené	Otvorené	Zatvorené	Otvorené
Chybné relé	Zatvorené	Zatvorené	Otvorené	Otvorené

1. spôsob: Pomocou prepojky vyberte odpor EOL (koniec vedenia) na čapoch PORUCHA/ZÁSAH/ALARM.
2. spôsob: Pridajte odporník do káblových portov PORUCHA/ZÁSAH/ALARM.

Poznámka: Ak nepoužívate zapojenie EOL, nechajte prepojky VYPNUTÉ. Netlačte na prepojky, ak nie je prepojená s čapom. Nepoužívajte súčasne zapojenie spôsobom 1 a spôsobom 2 pre ALARM/ZÁSAH.

a. Odpor poruchy: 1K, 2K2, 6K8
b. Odpor zásahu: 1K, 2K2, 4K7, 5K6
c. Odpor alarmu: 1K, 2K2, 4K7, 5K6, 6K8

4 Typ pripojenia

Poznámka: Odporník musí byť zapojený do série s jedným koncom detektora.

a. Normálne prepojenie
b. Jednoduché zapojenie konca vedenia:
c. Dvojité zapojenie konca vedenia:
d. Trojité zapojenie konca vedenia:

5 Funkcia antimasking

Špecifikácie

Metóda detekcie	Pasívny infračervený snímač
Rozsah detekcie	Montáž na stenu: 10 m Montáž na strop: 6 m
Detekčný uhol	5°
Detekčná rýchlosť	0,2 až 3 m/s
Citlivosť	Automatický
Filter bieleho svetla	6 500 lx
Digitálna kompenzácia teploty	Technická podpora
Ochrana zóny lezenia	Technická podpora
Ochrana proti maskovaniu	Technická podpora
Digitálne spracovanie	Technická podpora
Utesnená optika	Technická podpora
Ochrana pred cudzím zásahom	Vpredu, vzadu
Výstup alarmu	Normálne zatvorené
Indikátor LED	Modrá kontrolka (alarm), zelená + oranžová kontrolka (maska)
Spotreba energie	Max. 22 mA
Zdroj napájania	9 až 16 V jednosmerný prúd
Typické napätie	12 VDC
Prevádzková teplota	-25 °C až 60 °C (-13 °F až 140 °F)
Teplota uskladnenia	-25 °C až 60 °C (-13 °F až 140 °F)
Prevádzková vlhkosť	10 % až 90 %
Trieda ochrany IP	IP65
Rozmery (Š x D x H)	29,2 mm × 134,4 mm × 39,5 mm
Hmotnosť	77,5 g
Montážna výška	2 až 4 m
Metóda montáže	Stena, strop
Možnosť použitia	Interiér, exteriér
Držiak	Súčasťou balenia je adaptér v tvare L

Použite napájací adaptér kompatibilný s LPS. Odporúčaný napájací adaptér vyrába spoločnosť Shenzhen Honor Electronic Co., Ltd.

Ελληνικά

1 Εμφάνιση

1. Τερματικό 2. Ενδεικτική λυχνία LED 3. Διακόπτης με προστασία παραβίασης
4. Διακόπτης τρόπου λειτουργίας 5. Βραχυκυκλωτήρας LED

Συναγερμός: Ενεργοποίηση PIR:
Αναγνώριση φίμωσης: + Βλάβη: +

6. Βραχυκυκλωτήρας αναγνώρισης φίμωσης
7. Βραχυκυκλωτήρας κατεύθυνσης
L→R: μόνο κατεύθυνση από αριστερά προς τα δεξιά
R→L: μόνο κατεύθυνση από δεξιά προς τα αριστερά
Απενεργοποιημένο: Απενεργοποιεί την επιλογή κατεύθυνσης

2 Εγκατάσταση

(C) *Τοποθέτηση στην οροφή*

(W) *Επιτοίχια στήριξη*

(G) Τοποθέτηση με βάση τοποθέτησης γενικής χρήσης.

(L) Τοποθέτηση με βάση τοποθέτησης τύπου L.

3 Καλωδίωση αντιστάτη

Κατάσταση ρελέ

	Κανονικά	Συναγερμός εισόδου	Βλάβη	Φίμωση
Ρελέ συναγερμού	Κλειστό	Ανοιχτό	Κλειστό	Ανοιχτό
Ρελέ βλάβης	Κλειστό	Κλειστό	Ανοιχτό	Ανοιχτό

Μέθοδος 1: Χρησιμοποιήστε τον βραχυκυκλωτήρα για να επιλέξετε την αντίσταση τερματισμού γραμμής (End of Line, EOL) στους ακροδέκτες ΒΛΑΒΗΣ/ΠΑΡΑΒΙΑΣΗΣ/ΣΥΝΑΓΕΡΜΟΥ.
Μέθοδος 2: Προσθέστε τον αντιστάτη στις θύρες καλωδίωσης ΒΛΑΒΗΣ/ΠΑΡΑΒΙΑΣΗΣ/ΣΥΝΑΓΕΡΜΟΥ.

Σημείωση: Αν δεν χρησιμοποιείται καλωδίωση EOL, αφήστε τους βραχυκυκλωτήρες απενεργοποιημένους. Αν ο βραχυκυκλωτήρας δεν ταιριάζει στον ακροδέκτη, μην τον πιέζετε. Οι μέθοδοι 1 και 2 δεν θα πρέπει να χρησιμοποιούνται ταυτόχρονα για ΣΥΝΑΓΕΡΜΟ/ΠΑΡΑΒΙΑΣΗ.

α. Αντίσταση βλάβης: 1K, 2K2, 6K8
β. Αντίσταση παραβίασης: 1K, 2K2, 4K7, 5K6
γ. Αντίσταση συναγερμού: 1K, 2K2, 4K7, 5K6, 6K8

4 Τύπος σύνδεσης

Σημείωση: Ο αντιστάτης πρέπει να συνδέεται σε σειρά με ένα άκρο του ανιχνευτή.

a. Κανονικά κλειστό
b. Καλωδίωση μονού τερματισμού γραμμής
c. Καλωδίωση διπλού τερματισμού γραμμής:
d. Καλωδίωση τριπλού τερματισμού γραμμής:

5 Αναγνώριση φίμωσης

Προδιαγραφές

Μέθοδος ανίχνευσης	Παθητική υπερύθρων
Εύρος ανίχνευσης	Επιτοίχια τοποθέτηση: 10 m Τοποθέτηση στην οροφή: 6 m
Γωνία ανίχνευσης	5°
Ανιχνεύσιμη ταχύτητα	0,2 έως 3 m/s
Ευαισθησία	Αυτόματα
Φίλτρο λευκού φωτισμού	6500 lux
Ψηφιακή αντιστάθμιση θερμοκρασίας	Υποστήριξη
Προστασία ζώνης ερπυσμού	Υποστήριξη
Αναγνώριση φίμωσης	Υποστήριξη
Ψηφιακή επεξεργασία	Υποστήριξη
Αναγνώριση κάλυψης οπτικών αισθητήρων	Υποστήριξη
Προστασία παραποίησης	Μπροστά, Πίσω
Αποτέλεσμα συναγερμού	Κανονικά κλειστό
Ενδεικτική λυχνία LED	Μπλε (συναγερμός), Πράσινο+Πορτοκαλί (φίμωση)
Κατανάλωση ρεύματος	Μέγ. 22 mA
Τροφοδοσία	9 έως 16 VDC
Τυπική τάση	12 VDC
Θερμοκρασία λειτουργίας	-25 °C έως 60 °C (-13 °F έως 140 °F)
Θερμοκρασία φύλαξης	-25 °C έως 60 °C (-13 °F έως 140 °F)
Υγρασία λειτουργίας	10% έως 90%
Βαθμός IP	IP65
Διαστάσεις (ΠxΥxΒ)	29,2 mm × 134,4 mm × 39,5 mm
Βάρος	77,5 g
Ύψος στερέωσης	2 έως 4 m
Μέθοδος στερέωσης	Επιτοίχια, οροφής
Σενάριο εφαρμογής	Εσωτερικοί και εξωτερικοί χώροι
Στήριγμα	Περιλαμβάνεται προσαρμογέας σχήματος L

Χρησιμοποιείτε τροφοδοτικό σύμφωνο με LPS. Το προτεινόμενο τροφοδοτικό κατασκευάζεται από τη Shenzhen Honor Electronic Co., Ltd.

Hrvatski

1 Izgled

1. Terminal 2. LED indikator 3. Prekidač zaštite od neovlaštenog pristupa
4. Prekidač za izmjenu načina rada 5. Kratkospojnik LED-a

Alarm: Pasivni infracrveni senzor pokrenut:
Antimasking: + Pogreška: +

6. Kratkospojnik funkcije antimasking
7. Kratkospojnik smjera
L→R: samo slijeva nadesno
R→L: samo zdesna nalijevo
ISKLJUČENO: Isključuje odabir smjera

2 Postavljanje

C *Stropna montaža*

W *Zidna montaža*

G Montaža s pomoću obične pričvrsne ploče.

L Montaža s pomoću pričvrsne ploče u obliku slova L.

3 Ožičenje otpornika

Status releja

	Uobičajeno	Protuprovalni alarm	Pogreška	Maska
Relej alarma	Zatvori	Otvori	Zatvori	Otvori
Relej pogreške	Zatvori	Zatvori	Otvori	Otvori

1. način: S pomoću kratkospojnika odaberite EOL (krajnji) otpor na iglicama za POGREŠKU/NEOVLAŠTENU IZMJENU/ALARM.
2. način: Umetnite otpornik u priključke za POGREŠKU/NEOVLAŠTENU IZMJENU/ALARM.
Napomena: Ako ne koristite ožičenje EOL, otpornik ostavite u funkciji ISKLJUČENO. Ne upotrebljavajte kratkospojnik ako na njega nije spojena iglica. 1. i 2. način ne bi trebalo istovremeno koristiti za ALARM/NEOVLAŠTENU IZMJENU.

a. Otpor pogreške: 1K, 2K2, 6K8
b. Otpor neovlaštene izmjene: 1K, 2K2, 4K7, 5K6
c. Otpor alarma: 1K, 2K2, 4K7, 5K6, 6K8

4 Vrsta veze

Napomena: Otpornik mora biti povezan u seriju s jednim krajem detektora.

a. Obično zatvoreno
b. Jednostruko EOL ožičenje
c. Dvostruko EOL ožičenje:
d. Trostruko EOL ožičenje

5 Antimasking

Українська

1 Зовнішній вигляд

1. Роз'єм 2. Світлодіодний індикатор
3. Реле захисту від несанкціонованого доступу
4. Перемикач режимів роботи 5. Перемичка світлодіодного індикатора

Тривога: Спрацювання ІЧ-блоку:
Захист від маскування: + Несправність: +

6. Перемичка захисту від маскування
7. Перемичка напрямку
L(Л)→R(П): напрямок тільки зліва направо
R(П)→L(Л): напрямок тільки справа наліво
ВИМК.: вибір напрямку вимкнено

2 Установлення

C *Монтаж на стелі*

W *Монтаж на стіні*

G Монтаж за допомогою монтажної пластини загального призначення.

L Монтаж за допомогою L-подібної монтажної пластини.

3 Монтаж резистора

Стан реле

	Нормальний режим	Аварійний сигнал вторгнення	Несправність	Маскування
Реле тривоги	Замкнене	Розімкнене	Замкнене	Розімкнене
Реле несправності	Замкнене	Замкнене	Розімкнене	Розімкнене

Метод 1: За допомогою перемички оберіть кінцевий опір на контактах НЕСПРАВНІСТЬ/НЕСАНКЦІОНОВАНИЙ ДОСТУП/ТРИВОГА.
Метод 2: Установіть резистор на монтажних роз'ємах НЕСПРАВНІСТЬ/НЕСАНКЦІОНОВАНИЙ ДОСТУП/ТРИВОГА.
Примітка: Якщо кінцевий опір не використовується, встановіть перемички у положення ВИМК. Не застосовуйте силу при встановленні перемичок, якщо вони не відповідають контактам. Не використовуйте методи 1 і 2 на роз'ємах ТРИВОГА/НЕСАНКЦІОНОВАНИЙ ДОСТУП одночасно.

a. Опір на роз'ємі несправності: 1 кОм, 2,2 кОм, 6,8 кОм
b. Опір на роз'ємі несанкціонованого доступу: 1 кОм, 2,2 кОм, 4,7 кОм, 5,6 кОм
c. Опір на роз'ємі тривоги: 1 кОм, 2,2 кОм, 4,7 кОм, 5,6 кОм, 6,8 кОм

4 Тип з'єднання

Примітка: Резистор повинен бути під'єднаний послідовно до одного виводу датчика.

a. Нормально замкнене
b. Схема з одним кінцевим резистором
c. Схема з двома кінцевими резисторами:
d. Схема з трьома кінцевими резисторами:

5 Захист від маскування

Slovenščina

1 Pregled naprave

1. Terminal 2. LED-indikator 3. Stikalo za nedovoljene posege
4. Stikalo za način 5. LED-mostiček

Alarm: PIR sprožen:
Anti-maskiranje: + Napaka: +

6. Mostiček za anti-maskiranje
7. Smerni mostiček
L→D: samo smer od leve proti desni
D→L: samo smer od desne proti levi
IZKLOP: Izklopi izbiro smeri

2 Namestitev

C *Stropna montaža*

W *Namestitev na steno*

G Montaža z običajno montažno ploščo.

L Montaža z montažno ploščo v obliki črke L.

3 Ožičenje upora

Stanje releja

	Normalno	Alarm za vdor	Napaka	Maska
Rele alarma	Zaprto	Odprto	Zaprto	Odprto
Rele napake	Zaprto	Zaprto	Odprto	Odprto

Metoda 1: Uporabite mostiček za izbiro EOL (End of Line) upora na zatičih NAPAKA/NEDOVOLJENO POSEGANJE/ALARM.
Metoda 2: Dodajte upor na vhode za ožičenje NAPAKA/NEDOVOLJENO POSEGANJE/ALARM.
Opomba: Če ožičenje EOL ni uporabljeno, pustite mostičke IZKLOPLJENE. Ne pritiskajte mostička na silo, če se ne ujema z zatičem. Metode 1 in 2 ne smete uporabljati hkrati na ALARM/NEDOVOLJENO POSEGANJE.

a. Upor za napake: 1K, 2K2, 6K8
b. Upor za nedovoljeno poseganje: 1K, 2K2, 4K7, 5K6
c. Upor za alarm: 1K, 2K2, 4K7, 5K6, 6K8

4 Vrsta povezave

Opomba: Upor mora biti zaporedno vezan z enim koncem detektorja.

a. Običajno zaprto
b. Enojno ožičenje End of Line
c. Dvojno ožičenje End of Line:
d. Trojno ožičenje End of Line:

5 Anti-maskiranje

Svenska

1 Översikt

1. Anslutning 2. Lysdiodindikering 3. Sabotagekontakt
4. Lägesomkopplare 5. Bygel för lysdiod

Larm: PIR utlöst:
Antimaskning: + Fel: +

6. Bygel för antimaskning
7. Bygel för riktning
L→R: endast riktning från vänster till höger
R→L: endast riktning från höger till vänster
AV: Slår av riktningsvalet

2 Montering

C *Takmontering*

På *Väggmontering*

G Monterad med allmän monteringsplatta.

L Montering med L-formad monteringsplatta.

3 Inkoppling av resistor

Relästatus

	Normalt	Inbrottslarm	Fel	Maskning
Larmrelä	Sluten	Öppen	Sluten	Öppen
Felrelä	Sluten	Sluten	Öppen	Öppen

Metod 1: Använd bygeln för att välja slutmotstånd för stiften FEL/SABOTAGE/LARM.
Metod 2: Anslut resistorn på anslutningsplintarna för FEL/SABOTAGE/LARM.
Obs! Om inkoppling av slutmotstånd används, ska byglarna vara i läge AV. Tvinga inte på byglarna om de inte passar på stiften. Metod 1 och 2 bör inte användas för LARM/SABOTAGE samtidigt.

a. Resistans vid fel: 1 K, 2,2 K, 6,8 K
b. Resistans vid sabotage: 1 K, 2,2 K, 4,7 K, 5,6 K
c. Resistans vid larm: 1 K, 2,2 K, 4,7 K, 5,6 K, 6,8 K

4 Typ av anslutning

Obs! Resistorn måste anslutas i serie med den ena änden av detektorn.

a. Normalt sluten
b. Inkoppling för enkelbalansering
c. Inkoppling för dubbelbalansering:
d. Inkoppling för trippelbalansering:

5 Antimaskning

Norsk

1 Utseende

1. Terminal 2. LED-indikator 3. Sabotasjebryter 4. Modusbryter
5. LED-bro

Alarm: PIR-utløst:
Anti-maskering: + Feil: +

6. Anti-maskeringsbro
7. Retningsbro
L→R: bare fra venstre til høyre
R→L: bare fra høyre til venstre
AV: Skrur av retningsvalget

2 Installasjon

C *Takmontering*

W *Veggmontering*

G Montering med den generelle monteringsplaten.

L Montering med L-monteringsplate.

3 Resistorkabling

Reléstatus

	Normal	Innbruddsalarm	Feil	Maske
Alarmrelé	Lukk	Åpne	Lukk	Åpne
Feilrelé	Lukk	Lukk	Åpne	Åpne

Metode 1: Bruk koblingen til å velge EOL-motstand (End of Line) på pinnene FAULT/TAMPER/ALARM.
Metode 2: Legg til resistoren på FAULT/TAMPER/ALARM-kablingsportene.
Merk: Hvis EOL-kabling ikke brukes, må IKKE koblingene kobles til. Ikke bruk makt på koblingen hvis den ikke stemmer med pinnen. Metode 1 og 2 bør ikke brukes på ALARM/TAMPER samtidig.

a. Feilmotstand: 1K, 2K2, 6K8
b. Sabotasjemotstand: 1K, 2K2, 4K7, 5K6
c. Alarmmotstand: 1K, 2K2, 4K7, 5K6, 6K8

4 Tilkoblingstype

Merk: Resistoren må være seriekoblet med den ene enden på detektoren.

a. Vanligvis lukket
b. Enkel ende på linjekablingen
c. Dobbel ende på linjekablingen:
d. Trippel ende på linjekablingen:

5 Anti-maskering

Specifikacija

Metoda detekcije	Pasivni infracrveni senzor
Raspon detekcije	Zidna montaža: 10 m Stropna montaža: 6 m
Kut detekcije pokreta	5°
Brzina koju je moguće detektirati	0,2 do 3 m/s
Osjetljivost	Automatski
Filtar bijelog svjetla	6500 lux
Digitalna temperaturna kompenzacija	Podrška
Zaštita zone puzanja	Podrška
Antimasking	Podrška
Digitalna obrada	Podrška
Zatvoren optički sustav	Podrška
Zaštita od neovlaštene izmjene	Prednja strana, stražnja strana
Izlaz alarma	Obično zatvoreno
LED indikator	Plavo (alarm), zeleno + narančasto (maska)
Potrošnja energije	maks. 22 mA
Napajanje	9 do 16 V istosmjerne struje
Standardni napon	12 istosmjerne struje
Ograničenje temperature	-25 °C do 60 °C (-13 °F do 140 °F)
Temperatura skladištenja	-25 °C do 60 °C (-13 °F do 140 °F)
Vlažnost	10 % do 90 %
Stupanj zaštite električne opreme	IP65
Dimenzije (ŠxVxD)	29,2 mm × 134,4 mm × 39,5 mm
Težina	77,5 g
Visina za postavljanje	2 do 4 m
Mjesto za postavljanje	Zid, strop
Upotreba	Unutarnji prostor, vanjski prostor
Nosač	Uključen adapter u obliku slova L

Koristite strujni adapter koji je u skladu sa zahtjevima u pogledu LPS-a. Preporučuje se strujni adapter tvrtke Shenzhen Honor Electronic Co., Ltd.

Технічні характеристики

Спосіб виявлення	Пасивне виявлення ІЧ-випромінювання
Дальність виявлення	Монтаж на стіні: 10 м Монтаж на стелі: 6 м
Кут виявлення	5°
Виявлювана швидкість	Від 0,2 до 3 м/с
Чутливість	Авто
Фільтр білого світла	6500 люкс
Цифрова компенсація температури	Підтримується
Захист зони підповзання	Підтримується
Захист від маскування	Підтримується
Цифрова обробка даних	Підтримується
Герметична оптика	Підтримується
Захист від пошкодження	Спереду, ззаду
Вихід сигналу тривоги	Нормально замкнений
Світлодіодний індикатор	Синій (тривога), зелений+оранжевий (маскування)
Споживання електроенергії	Макс. 22 мА
Живлення	Від 9 до 16 В постійного струму
Стандартна напруга	12 В постійного струму
Робоча температура	Від -25 °C до 60 °C (від -13 °F до 140 °F)
Температура зберігання	Від -25 °C до 60 °C (від -13°F до 140 °F)
Робоча вологість повітря	від 10% до 90%
Ступінь захисту оболонки	IP65
Розміри (ШхВхГ)	29,2 мм × 134,4 мм × 39,5 мм
Вага	77,5 г
Висота монтажу	Від 2 до 4 м
Спосіб монтажу	Стіна, стропа
Сценарій застосування	У приміщенні, на вулиці
Кронштейн	L-подібний перехідник у комплекті

Використовуйте блок живлення, що відповідає вимогам до джерел живлення обмеженої потужності. Рекомендований блок живлення виготовляється компанією Shenzhen Honor Electronic Co., Ltd

Tehnični podatki

Način zaznavanja	Pasivno infrardeče
Območje zaznavanja	Stenska namestitev: 10 m Stropna namestitev: 6 m
Kot zaznavanja	5°
Zaznavna hitrost	od 0,2 do 3 m/s
Občutljivost	Samodejno
Filter bele svetlobe	6500 lux
Digitalna kompenzacija temperature	Podpora
Zaščita pred plazenjem	Podpora
Anti-maskiranje	Podpora
Digitalna obdelava	Podpora
Zaprta optika	Podpora
Zaščita pred modifikacijami	Spredaj, zadaj
Izhod alarma	Običajno zaprto
Indikator LED	Modra (alarm), zelena+oranžna (maska)
Poraba moči	Največ 22 mA
Napajanje	od 9 do 16 VDC
Tipična napetost	12 VDC
Operativna temperatura	od –25 °C do 60 °C (od -13 °F do 140 °F)
Temperatura skladiščenja	od –25 °C do 60 °C (od –13 °F do 140 °F)
Razpon vlage pri delovanju	od 10 do 90 %
Hitrost IP	IP65
Mere (Š x V x G)	29,2 mm × 134,4 mm × 39,5 mm
Teža	77,5 g
Višina namestitve	od 2 do 4 m
Metoda namestitve	Stenska, stropna
Primer uporabe	Znotraj, zunaj
Nosilec	Priložen je adapter v obliki črke L

Uporabite napajalni adapter, skladen s standardom LPS. Priporočeni napajalni adapter proizvaja podjetje Shenzhen Honor Electronic Co., Ltd.

Specifikationer

Detekteringsmetod	Passivt infrarött ljus
Detekteringsområde	Väggfäste: 10m Takfäste: 6m
Detekteringsvinkel	5°
Detekterbar hastighet	0,2 till 3 m/s
Känslighet	Auto
Filter för vitt ljus	6500 lux
Digital temperaturkompensation	Stöd för
Krypzonsskydd	Stöd för
Antimaskning	Stöd för
Digital behandling	Stöd för
Förseglad optik	Stöd för
Sabotageskydd	Fram, bak
Larmutgång	Normalt sluten
Lysdiodindikering	Blå (larm), grön + orange (maskad)
Effektförbrukning	Max. 22 mA
Strömförsörjning	9 till 16 VDC
Typisk spänning	12 VDC
Drifttemperatur	-25 °C till 60 °C (-13 °F till 140 °F)
Förvaringstemperatur	-25 °C till 60 °C (-13 °F till 140 °F)
Luftfuktighet vid drift	10 till 90 %
IP-klassifiering	IP65
Mått (Bx H x D)	29,2 × 134,4 × 39,5 mm
Vikt	77,5 g
Monteringshöjd	2 till 4 m
Monteringsmetod	Vägg, tak
Användning	Inom och utomhus
Fäste	L-formad adapter medföljer

Använd strömadapter som överensstämmer med LPS. Den rekommenderade strömadaptern tillverkas av Shenzhen Honor Electronic Co., Ltd.

Spesifikasjon

Deteksjonsmetode	Passiv infrarød
Deteksjonsområde	Veggmontert: 10 m Takmontert: 6 m
Deteksjonsvinkel	5°
Deteksjonshastighet	0,2 til 3m/s
Sensitivitet	Auto
Filter for hvitt lys	6 500 lux
Digital temperaturkompensasjon	Støtte
Krypsonebeskyttelse	Støtte
Anti-maskering	Støtte
Digital behandling	Støtte
Forseglet optikk	Støtte
Sabotasjebeskyttelse	Foran, bak
Alarmutgang	Normalt lukket
LED-indikator	Blå (larm), grønn + oransje (maskert)
Strømforbruk	Maks 22 mA
Strømforsyning	9 til 16 VDC
Typisk spenning	12 VDC
Driftstemperatur	-25 °C til 60 °C (-13 °F til 140 °F)
Oppbevaringstemperatur	-25 °C til 60 °C (-13 °F til 140 °F)
Driftsluftfuktighet	10 % til 90 %
IP-klassifisering	IP65
Dimensjon (BxHxD)	29,2mm x 134,4 mm x 39,5 mm
Vekt	77,5 g
Monteringshøyde	2 til 4 m
Monteringsmetode	Vegg, tak
Bruksscenario	Innendørs, utendørs
Brakett	L-formet adapter inkludert

Bruk en strømadapter som samsvarer med LPS. Den anbefalte strømadapteren er laget av Shenzhen Honor Electronic Co., Ltd.

မြန်မာ

1 ပုံသဏ္ဍာန်

1. ခလုတ်ခုံ 2. LED ပြ ကိရိယာ 3. မီးဘေးအချက်ပေးခလုတ် 4. လုပ်ဆောင်မှုစနစ်ခလုတ်
5. LED Jumper

အချက်ပေးစနစ်- PIR ခလုတ်နှိပ်ထားသည်-
မြင်ကွင်းဖယ်ရှားမှုကို ဖော်ထုတ်ခြင်း- + ဗို့အားဖြတ်တောက်မှု- +

6. မြင်ကွင်းဖယ်ရှားမှုကို ဖော်ထုတ်ခြင်း Jumper
7. Jumper လမ်းညွှန်
L'n R- ဘယ်မှညာ လမ်းညွှန်သာလျှင်
R'n L- ညာမှဘယ် လမ်းညွှန်သာလျှင်
ပိတ်ပါ- လမ်းညွှန်အပိုင်းကို ပိတ်ပါ

2 တပ်ဆင်ခြင်း

(C) မျက်နှာကြက်တွင် တပ်ဆင်ခြင်း
(W) နံရံတွင် တပ်ဆင်ခြင်း
(G) ပုံမှန်အထိန်းပြားဖြင့် တပ်ဆင်ခြင်း။
(L) L-အထိန်းပြားဖြင့် တပ်ဆင်ခြင်း။

3 လျှပ်ခံကြိုးသွယ်တန်းမှု

ထုတ်လွှင့်မှုအခြေအနေ

	ပုံမှန်	လုံခြုံရေးအချက်ပေးစနစ်	ချိုးယွင်းမှု	မြင်ကွင်းဖယ်ရှားမှု
အချက်ပေးအသံ ပေးပို့မှု	ပိတ်ပါ	ဖွင့်ပါ	ပိတ်ပါ	ဖွင့်ပါ
ဗို့အားဖြတ်တောက်မှုအချက်ပေးကိရိယာ	ပိတ်ပါ	ပိတ်ပါ	ဖွင့်ပါ	ဖွင့်ပါ

နည်းလမ်း 1- ဗို့အားဖြတ်တောက်မှု/မီးဘေးအချက်ပေးခလုတ်/အချက်ပေးခလုတ် ပင်များပေါ်ရှိ EOL (ကြိုးအစွန်း) ခံနိုင်အားကို ရွေးချယ်ရန် Jumper သုံးပါ။
နည်းလမ်း 2- ဗို့အားဖြတ်တောက်မှု/မီးဘေးအချက်ပေးခလုတ်/အချက်ပေးခလုတ် ဝါယာအပေါက်များတွင် လျှပ်ခံကိရိယာကို ထည့်ပါ။
မှတ်ချက်- EOL သွယ်တန်းခြင်းကို မသုံးပါက jumper များကို ပိတ်ထားခဲ့ပါ။ Jumper နှင့် ပင် မကိုက်ညီပါက အားသုံး၍ မထည့်ပါနှင့်။ နည်းလမ်း 1 & 2 ကို အချက်ပေးခလုတ်/မီးဘေးအချက်ပေးခလုတ်တို့တွင် တစ်ချိန်တည်း မသုံးသင့်ပါ။

a. ဗို့အားဖြတ်တောက်မှု ခံနိုင်အား- 1K၊ 2K2၊ 6K8
b. မီးဘေးအချက်ပေးခလုတ် ခံနိုင်အား- 1K၊ 2K2၊ 4K7၊ 5K6
c. အချက်ပေးခလုတ် ခံနိုင်အား- 1K၊ 2K2၊ 4K7၊ 5K6၊ 6K8

4 ချိတ်ဆက်မှုပုံစံ

1. ရှာဖွေရေးကိရိယာ
2. အချက်ပေးစနစ်ထိန်းချုပ်မှု အကန့်

မှတ်ချက်- လျှပ်ခံကြိုးကို ရှာဖွေရေးကိရိယာ၏အစွန်းတစ်ဖက်နှင့် အတန်းလိုက် ချိတ်ဆက်ရမည်။

a. ပုံမှန်အတိုင်းပိတ်ထားသည်
b. လျှပ်ကြိုးတစ်တန်းသွယ်တန်းမှု
c. လျှပ်ကြိုးနှစ်တန်းသွယ်တန်းမှု-
d. လျှပ်ကြိုးသုံးတန်းသွယ်တန်းမှု-

5 မြင်ကွင်းဖယ်ရှားမှုကို ဖော်ထုတ်ခြင်း

အသေးစိတ် အချက်အလက်

ရှာဖွေရေး နည်းလမ်း	သကျရဓေကျတဲ့ အချဖရာရကျ
ရှာဖွေသိရှိမှု အကွာအဝေး	နံရံကပ်တပ်ဆင်ခြင်း-10m မျက်နှာကြက်တွင်တပ်ဆင်ခြင်း-6m
အဂ်ျဂူကို ရှာဖွေခြေ	5°
မှုဂျနှိ ဂျတဲ့ အမှုနျ	0.2 မှ 3m/s
ခံစားမှု	အဆိုလအ ရှာဂံ
အလင်းဖွရဓေဂျ စဈစဈ	6500lux
ဒီဂျစ်တယ် အပူချိန်ချိန်ညှိမှု ချိန်ညှိဆကျစွမ်း	ပံ့ပိုးသည်
အောက်ခြေပိုင်းအထိ ကာကွယ်ပေးခြင်း	ပံ့ပိုးသည်
masking အတား အဆီး	ပံ့ပိုးသည်
အဲကျစ်တယ်ဖြင့် လုပ်ဆောင်ခြင်း	ပံ့ပိုးသည်
မြင်ကွင်းအကာအကွယ်	ပံ့ပိုးသည်
အမှတ်တမဲ့ဖြစ်မှုမှ ကာကွယ်ခြင်း	ရှေ့၊ နောက်
အချက်ပေး အထွက်ပေါက်	ပုံမှန်ဖွင့် ကပ်ပ်တား သည်
LED အညွှန်းမီး	အပြာရောင် (သတိပေးချက်) အစိမ်းရောင်+ပွာနီ (Mask)
ပါဝါသုံးစွဲမှု	22mA အများဆုံး
ပါဝါ ပေးသွင်းမှု	9 မှ 16 VDC
ပုံမှန်ဗို့အား	12 VDC
လုပ်ဆောင်ရန် အပူချိန်	-25 °C မှ 60 °C (-13 °F မှ 140 °F)
သိမ်းဆည်းရန် အပူချိန်	-25 °C မှ 60 °C (-13 °F မှ 140 °F)
လုပ်ဆောင်ရန် စိုထိုင်းဆ	10% မှ 90%
IP နန်း	IP65
အတိုင်းအတာ (WxHxD)	29.2mm × 134.4mm × 39.5mm
အလေးချိန်	77.5g
တပ်ဆင်မှု အမြင့်	2 မှ 4m
တပ်ဆင်ရေး နည်းလမ်း	နံရံ အပ္ပလျမှာ
ပစ္စည်းအသုံးပြုနေရာ	အတွင်း၊ အပ္ပလျမှာ
ဒေါက်	L ပုံစံ အဒက်ပတာပါဝင်သည်

LPS နှင့် လိုက်လျောညီထွေရှိသည့် ပါဝါအဒက်ပ်တာကို သုံးပေးပါ။ အကြံပြုထားသည့် ပါဝါအဒက်ပ်တာကို Shenzhen Honor Electronic Co., Ltd. မှ ပြုလုပ်သည်။

ENGLISH

©2022 Hangzhou Hikvision Digital Technology Co., Ltd. All rights reserved.
About this Manual
The Manual includes instructions for using and managing the Product. Pictures, charts, images and all other information hereinafter are for description and explanation only. The information contained in the Manual is subject to change, without notice, due to firmware updates or other reasons. Please find the latest version of this Manual at the Hikvision website (https://www.hikvision.com/).
Please use this Manual with the guidance and assistance of professionals trained in supporting the Product.
HIKVISION and other Hikvision's trademarks and logos are the properties of Hikvision in various jurisdictions. Other trademarks and logos mentioned are the properties of their respective owners.
Disclaimer
TO THE MAXIMUM EXTENT PERMITTED BY APPLICABLE LAW, THIS MANUAL AND THE PRODUCT DESCRIBED, WITH ITS HARDWARE, SOFTWARE AND FIRMWARE, ARE PROVIDED "AS IS" AND "WITH ALL FAULTS AND ERRORS". HIKVISION MAKES NO WARRANTIES, EXPRESS OR IMPLIED, INCLUDING WITHOUT LIMITATION, MERCHANTABILITY, SATISFACTORY QUALITY, OR FITNESS FOR A PARTICULAR PURPOSE. THE USE OF THE PRODUCT BY YOU IS AT YOUR OWN RISK. IN NO EVENT WILL HIKVISION BE LIABLE TO YOU FOR ANY SPECIAL, CONSEQUENTIAL, INCIDENTAL, OR INDIRECT DAMAGES, INCLUDING, AMONG OTHERS, DAMAGES FOR LOSS OF BUSINESS PROFITS, BUSINESS INTERRUPTION, OR LOSS OF DATA, CORRUPTION OF SYSTEMS, OR LOSS OF DOCUMENTATION, WHETHER BASED ON BREACH OF CONTRACT, TORT (INCLUDING NEGLIGENCE), PRODUCT LIABILITY, OR OTHERWISE, IN CONNECTION WITH THE USE OF THE PRODUCT, EVEN IF HIKVISION HAS BEEN ADVISED OF THE POSSIBILITY OF SUCH DAMAGES OR LOSS.
YOU ACKNOWLEDGE THAT THE NATURE OF THE INTERNET PROVIDES FOR INHERENT SECURITY RISKS, AND HIKVISION SHALL NOT TAKE ANY RESPONSIBILITIES FOR ABNORMAL OPERATION, PRIVACY LEAKAGE OR OTHER DAMAGES RESULTING FROM CYBER-ATTACK, HACKER ATTACK, VIRUS INFECTION, OR OTHER INTERNET SECURITY RISKS; HOWEVER, HIKVISION WILL PROVIDE TIMELY TECHNICAL SUPPORT IF REQUIRED.
YOU AGREE TO USE THIS PRODUCT IN COMPLIANCE WITH ALL APPLICABLE LAWS, AND YOU ARE SOLELY RESPONSIBLE FOR ENSURING THAT YOUR USE CONFORMS TO THE APPLICABLE LAW. ESPECIALLY, YOU ARE RESPONSIBLE, FOR USING THIS PRODUCT IN A MANNER THAT DOES NOT INFRINGE ON THE RIGHTS OF THIRD PARTIES, INCLUDING WITHOUT LIMITATION, RIGHTS OF PUBLICITY, INTELLECTUAL PROPERTY RIGHTS, OR DATA PROTECTION AND OTHER PRIVACY RIGHTS. YOU SHALL NOT USE THIS PRODUCT FOR ANY PROHIBITED END-USES, INCLUDING THE DEVELOPMENT OR PRODUCTION OF WEAPONS OF MASS DESTRUCTION, THE DEVELOPMENT OR PRODUCTION OF CHEMICAL OR BIOLOGICAL WEAPONS, ANY ACTIVITIES IN THE CONTEXT RELATED TO ANY NUCLEAR EXPLOSIVE OR UNSAFE NUCLEAR FUEL-CYCLE, OR IN SUPPORT OF HUMAN RIGHTS ABUSES.
IN THE EVENT OF ANY CONFLICTS BETWEEN THIS MANUAL AND THE APPLICABLE LAW, THE LATER PREVAILS.

This product and - if applicable - the supplied accessories too are marked with "CE" and comply therefore with the applicable harmonized European standards listed under the RE Directive 2014/53/EU, the EMC Directive 2014/30/EU, the RoHS Directive 2011/65/EU.

2012/19/EU (WEEE directive): Products marked with this symbol cannot be disposed of as unsorted municipal waste in the European Union. For proper recycling, return this product to your local supplier upon the purchase of equivalent new equipment, or dispose of it at designated collection points. For more information see: www.recyclethis.info

2006/66/EC (battery directive): This product contains a battery that cannot be disposed of as unsorted municipal waste in the European Union. See the product documentation for specific battery information. The battery is marked with this symbol, which may include lettering to indicate cadmium (Cd), lead (Pb), or mercury (Hg). For proper recycling, return the battery to your supplier or to a designated collection point. For more information see: www.recyclethis.info

CAUTION
1. Install the equipment according to the instructions in this manual.
2. This equipment is not suitable for use in locations where children are likely to be present.
3. This equipment is suitable for use in gang box or other enclosure protected device only.
4. To prevent injury, this equipment must be securely attached to the floor/wall in accordance with the installation instructions.
5. No naked flame sources, such as lighted candles, should be placed on the equipment.
6. The equipment has been designed, when required, modified for connection to an IT power distribution system.
7. A readily accessible disconnect device shall be incorporated external to the equipment.
8. The socket-outlet shall be installed near the equipment and shall be easily accessible.
9. Burned fingers when handling the device. Wait one-half hour after switching off before handling the parts.
10. Use only power supplies at the standard of 100 VAC to 240 VAC, 50/60 HZ.
11. The equipment shall not be exposed to dripping or splashing and that no objects filled with liquids, such as vases, shall be placed on the equipment.

Ensure correct wiring of the terminals for connection to an AC mains supply.

indicates hazardous live and the external wiring connected to the terminals requires installation by an instructed person.

FRANÇAIS

©2022 Hangzhou Hikvision Digital Technology Co., Ltd. Tous droits réservés.
À propos de ce manuel
Ce manuel fournit des instructions d'utilisation et de gestion du produit. Les images, les tableaux, les figures et toutes les autres informations ci-après ne sont donnés qu'à titre de description et d'explication. Les informations contenues dans ce manuel sont modifiables sans préavis, en raison d'une mise à jour d'un micrologiciel ou pour d'autres raisons. Veuillez trouver la dernière version de ce manuel sur le site Internet de Hikvision (https://www.hikvision.com/).
Veuillez utiliser ce mode d'emploi avec les conseils et l'assistance de professionnels spécialement formés dans la prise en charge de ce produit.
HIKVISION et les autres marques et logos de Hikvision sont la propriété de Hikvision dans diverses juridictions. Toutes les autres marques et tous les logos mentionnés appartiennent à leurs propriétaires respectifs.
Clause d'exclusion de responsabilité
DANS LES LIMITES AUTORISÉES PAR LA LOI EN VIGUEUR, LE PRÉSENT MANUEL ET LE PRODUIT DÉCRIT, AINSI QUE SON MATÉRIEL, SES LOGICIELS ET SES MICROLOGICIELS, SONT FOURNIS « EN L'ÉTAT » ET « AVEC TOUS LES DÉFAUTS ET ERREURS ». HIKVISION NE FAIT AUCUNE GARANTIE, EXPLICITE OU IMPLICITE, Y COMPRIS, MAIS SANS S'Y LIMITER, DE QUALITÉ MARCHANDE, DE QUALITÉ SATISFAISANTE, OU D'ADÉQUATION À UN USAGE PARTICULIER. VOUS UTILISEZ LE PRODUIT À VOS PROPRES RISQUES. EN AUCUN CAS HIKVISION NE SERA TENU RESPONSABLE POUR TOUT DOMMAGE SPÉCIAL, CONSÉCUTIF, ACCESSOIRE OU INDIRECT, Y COMPRIS, ENTRE AUTRES, LES DOMMAGES RELATIFS À LA PERTE DE PROFITS D'ENTREPRISE, À L'INTERRUPTION D'ACTIVITÉS COMMERCIALES, OU LA PERTE DES DONNÉES, LA CORRUPTION DES SYSTÈMES, OU LA PERTE DES DOCUMENTS, S'ILS SONT BASÉS SUR UNE VIOLATION DE CONTRAT, UNE FAUTE (Y COMPRIS LA NÉGLIGENCE), LA RESPONSABILITÉ EN MATIÈRE DE PRODUITS, OU AUTRE, EN RAPPORT AVEC L'UTILISATION DU PRODUIT, MÊME SI HIKVISION A ÉTÉ INFORMÉ DE LA POSSIBILITÉ D'UN TEL DOMMAGE OU D'UNE TELLE PERTE.
VOUS RECONNAISSEZ QUE LA NATURE D'INTERNET EST SOURCE DE RISQUES DE SÉCURITÉ INHÉRENTS, ET HIKVISION SE DÉGAGE DE TOUTE RESPONSABILITÉ EN CAS DE FONCTIONNEMENT ANORMAL, DIVULGATION D'INFORMATIONS CONFIDENTIELLES OU AUTRES DOMMAGES DÉCOULANT D'UNE CYBERATTAQUE, D'UN PIRATAGE INFORMATIQUE, D'UNE INFECTION PAR DES VIRUS, OU AUTRES RISQUES DE SÉCURITÉ LIÉS À INTERNET ; TOUTEFOIS, HIKVISION FOURNIRA UNE ASSISTANCE TECHNIQUE DANS LES DÉLAIS, LE CAS ÉCHÉANT.
VOUS ACCEPTEZ D'UTILISER CE PRODUIT CONFORMÉMENT À L'ENSEMBLE DES LOIS EN VIGUEUR. IL EST DE VOTRE RESPONSABILITÉ EXCLUSIVE DE VEILLER À CE QUE VOTRE UTILISATION SOIT CONFORME À LA LOI APPLICABLE. IL VOUS APPARTIENT SURTOUT D'UTILISER CE PRODUIT D'UNE MANIÈRE QUI NE PORTE PAS ATTEINTE AUX DROITS DE TIERS, Y COMPRIS, MAIS SANS S'Y LIMITER, LES DROITS DE PUBLICITÉ, LES DROITS DE PROPRIÉTÉ INTELLECTUELLE, OU LA PROTECTION DES DONNÉES ET D'AUTRES DROITS À LA VIE PRIVÉE. VOUS NE DEVEZ PAS UTILISER CE PRODUIT POUR TOUTE UTILISATION FINALE INTERDITE, NOTAMMENT LA MISE AU POINT OU LA PRODUCTION D'ARMES DE DESTRUCTION MASSIVE, LA MISE AU POINT OU LA FABRICATION D'ARMES CHIMIQUES OU BIOLOGIQUES, LES ACTIVITÉS DANS LE CONTEXTE LIÉ AUX EXPLOSIFS NUCLÉAIRES OU AU CYCLE DU COMBUSTIBLE NUCLÉAIRE DANGEREUX, OU SOUTENANT LES VIOLATIONS DES DROITS DE L'HOMME.
EN CAS DE CONFLIT ENTRE CE MANUEL ET LES LOIS EN VIGUEUR, CES DERNIÈRES PRÉVALENT.

Ce produit et, le cas échéant, les accessoires qui l'accompagnent, sont estampillés « CE » et sont donc conformes aux normes européennes harmonisées en vigueur répertoriées sous la directive relative aux équipements radioélectriques 2014/53/UE, la directive sur les émissions électromagnétiques 2014/30/UE et la directive RoHS 2011/65/UE.

2012/19/UE (directive DEEE) : Dans l'Union européenne, les produits portant ce pictogramme ne doivent pas être déposés dans une décharge municipale où le tri des déchets n'est pas pratiqué. Pour un recyclage adéquat, remettez ce produit à votre revendeur lors de l'achat d'un nouvel équipement équivalent, ou déposez-le dans un lieu de collecte prévu à cet effet. Pour de plus amples informations, consultez : www.recyclethis.info.

2006/66/CE (directive sur les batteries) : Ce produit renferme une batterie qui ne doit pas être déposée dans une décharge municipale où le tri des déchets n'est pas pratiqué, dans l'Union européenne. Pour plus de précisions sur la batterie, reportez-vous à sa documentation. La batterie porte le pictogramme ci-contre, qui peut inclure la mention Cd (cadmium), Pb (plomb) ou Hg (mercure). Pour la recycler correctement, renvoyez la batterie à votre revendeur ou déposez-la dans un point de collecte prévu à cet effet. Pour de plus amples informations, visitez le site Web : www.recyclethis.info.

ATTENTION
1. Installez l'équipement conformément aux instructions de ce manuel.
2. Cet équipement n'est pas adapté à un usage dans les endroits où des enfants sont susceptibles d'être présents.
3. Cet équipement ne peut être utilisé que dans un boîtier de raccordement ou un autre dispositif protégé par un boîtier.
4. Afin d'éviter tout accident, cet appareil doit être correctement attaché sur le sol/mur conformément aux instructions d'installation.
5. Aucune source de flamme nue, telle que des bougies allumées, ne doit être placée sur l'équipement.
6. L'équipement a été conçu, lorsque nécessaire, et modifié pour être connecté à un système à neutre impédant.
7. Un dispositif de déconnexion facilement accessible doit être incorporé de manière externe à l'équipement.
8. La prise de courant doit être installée près de l'équipement et doit être facilement accessible.
9. Risque de brûlure aux doigts lors de la manipulation de l'appareil. Attendez une demi-heure après l'arrêt de l'appareil avant de manipuler les pièces.
10. Utilisez des blocs d'alimentation aux caractéristiques standard 100 à 240 V CA, 50/60 Hz.
11. L'équipement ne doit pas être exposé aux gouttes ou aux éclaboussures et aucun objet rempli de liquide, comme un vase, ne doit être placé sur l'équipement.

Assurez-vous d'effectuer un câblage approprié des bornes pour un branchement à une alimentation secteur.

Indique une tension dangereuse ; le câblage externe connecté aux bornes doit être installé par une personne qualifiée.

DEUTSCH

©2022 Hangzhou Hikvision Digital Technologie Co., Ltd. Alle Rechte vorbehalten.
Hinweise zu dieser Bedienungsanleitung
Die Bedienungsanleitung beinhaltet Anleitungen zur Verwendung und Verwaltung des Produkts. Bilder, Diagramme, Abbildungen und alle sonstigen Informationen dienen nur der Beschreibung und Erklärung. Die Änderung der in der Bedienungsanleitung enthaltenen Informationen ist aufgrund von Firmware-Aktualisierungen oder aus anderen Gründen vorbehalten. Die neueste Version dieser Bedienungsanleitung finden Sie auf der Hikvision-Website (https://www.hikvision.com/).
Bitte verwenden Sie diese Bedienungsanleitung unter Anleitung und Unterstützung von Fachleuten, die für den Support des Produkts geschult sind.
HIKVISION und andere Marken und Logos von Hikvision sind das Eigentum von Hikvision in verschiedenen Ländern. Andere hier erwähnte Marken und Logos sind Eigentum ihrer jeweiligen Inhaber.
Haftungsausschluss
DIESE BEDIENUNGSANLEITUNG UND DAS BESCHRIEBENE PRODUKT MIT SEINER HARDWARE, SOFTWARE UND FIRMWARE WERDEN, SOWEIT GESETZLICH ZULÄSSIG, IN DER „VORLIEGENDEN FORM" UND MIT „ALLEN FEHLERN UND IRRTÜMERN" BEREITGESTELLT. HIKVISION ÜBERNIMMT KEINE AUSDRÜCKLICHEN ODER STILLSCHWEIGENDEN GARANTIEN, EINSCHLIEßLICH, ABER NICHT BESCHRÄNKT AUF DIE MARKTGÄNGIGKEIT, ZUFRIEDENSTELLENDE QUALITÄT ODER EIGNUNG FÜR EINEN BESTIMMTEN ZWECK. DIE NUTZUNG DES PRODUKTS DURCH SIE ERFOLGT AUF IHRE EIGENE GEFAHR. IN KEINEM FALL IST HIKVISION IHNEN GEGENÜBER HAFTBAR FÜR BESONDERE, ZUFÄLLIGE, DIREKTE ODER INDIREKTE SCHÄDEN, EINSCHLIEßLICH, JEDOCH NICHT DARAUF BESCHRÄNKT, VERLUST VON GESCHÄFTSGEWINNEN, GESCHÄFTSUNTERBRECHUNG, DATENVERLUST, SYSTEMBESCHÄDIGUNG, VERLUST VON DOKUMENTATIONEN, SEI ES AUFGRUND VON VERTRAGSBRUCH, UNERLAUBTER HANDLUNG (EINSCHLIEßLICH FAHRLÄSSIGKEIT), PRODUKTHAFTUNG ODER ANDERWEITIG, IN VERBINDUNG MIT DER VERWENDUNG DIESES PRODUKTS, SELBST WENN HIKVISION ÜBER DIE MÖGLICHKEIT DERARTIGER SCHÄDEN ODER VERLUSTE INFORMIERT WAR.
SIE ERKENNEN AN, DASS DIE NATUR DES INTERNETS DAMIT VERBUNDENE SICHERHEITSRISIKEN BEINHALTET. HIKVISION ÜBERNIMMT KEINE VERANTWORTUNG FÜR ANORMALEN BETRIEB, DATENVERLUST ODER ANDERE SCHÄDEN, DIE SICH AUS CYBERANGRIFFEN, HACKERANGRIFFEN, VIRUSINFEKTION ODER ANDEREN SICHERHEITSRISIKEN IM INTERNET ERGEBEN. HIKVISION WIRD JEDOCH BEI BEDARF ZEITNAH TECHNISCHEN SUPPORT LEISTEN.
SIE STIMMEN ZU, DIESES PRODUKT IN ÜBEREINSTIMMUNG MIT ALLEN GELTENDEN GESETZEN ZU VERWENDEN, UND SIE SIND ALLEIN DAFÜR VERANTWORTLICH, DASS IHRE VERWENDUNG GEGEN KEINE GELTENDEN GESETZE VERSTÖßT. INSBESONDERE SIND SIE DAFÜR VERANTWORTLICH, DIESES PRODUKT SO ZU VERWENDEN, DASS DIE RECHTE DRITTER NICHT VERLETZT WERDEN, EINSCHLIEßLICH, ABER NICHT BESCHRÄNKT AUF VERÖFFENTLICHUNGSRECHTE, DIE RECHTE AN GEISTIGEM EIGENTUM ODER DEN DATENSCHUTZ UND ANDERE PERSÖNLICHKEITSRECHTE. SIE DÜRFEN DIESES PRODUKT NICHT FÜR VERBOTENE ENDANWENDUNGEN VERWENDEN, EINSCHLIESSLICH DER ENTWICKLUNG ODER HERSTELLUNG VON MASSENVERNICHTUNGSWAFFEN, DER ENTWICKLUNG ODER HERSTELLUNG CHEMISCHER ODER BIOLOGISCHER WAFFEN, JEGLICHER AKTIVITÄTEN IM ZUSAMMENHANG MIT EINEM NUKLEAREN SPRENGKÖRPER ODER UNSICHEREN NUKLEAREN BRENNSTOFFKREISLAUF BZW. ZUR UNTERSTÜTZUNG VON MENSCHENRECHTSVERLETZUNGEN.
IM FALL VON WIDERSPRÜCHEN ZWISCHEN DIESER BEDIENUNGSANLEITUNG UND GELTENDEM RECHT IST LETZTERES MAßGEBLICH.

Dieses Produkt und –sofern zutreffend– das mitgelieferte Zubehör sind mit „CE" gekennzeichnet und entsprechen daher den geltenden harmonisierten europäischen Normen gemäß der RE-Richtlinie 2014/53/EU, der EMV-Richtlinie 2014/30/EU und der RoHS-Richtlinie 2011/65/EU.

2012/19/EU (Elektroaltgeräte-Richtlinie): Produkte, die mit diesem Symbol gekennzeichnet sind, dürfen innerhalb der Europäischen Union nicht mit dem Hausmüll entsorgt werden. Für korrektes Recycling geben Sie dieses Produkt an Ihren örtlichen Fachhändler zurück oder entsorgen Sie es an einer der Sammelstellen. Weitere Informationen finden Sie unter: www.recyclethis.info

2006/66/EC (Batterierichtlinie): Dieses Produkt enthält eine Batterie, die innerhalb der Europäischen Union nicht mit dem Hausmüll entsorgt werden darf. Siehe Produktdokumentation für spezifische Hinweise zu Batterien. Die Batterie ist mit diesem Symbol gekennzeichnet, das zusätzlich die Buchstaben Cd für Cadmium, Pb für Blei oder Hg für Quecksilber enthalten kann. Für korrektes Recycling geben Sie die Batterie an Ihren örtlichen Fachhändler zurück oder entsorgen Sie sie an einer der Sammelstellen. Weitere Informationen finden Sie unter: www.recyclethis.info.

ACHTUNG
1. Installieren Sie das Gerät gemäß den Anweisungen in diesem Handbuch.
2. Das Gerät ist nicht für den Einsatz an Orten geeignet, an denen sich wahrscheinlich Kinder aufhalten.
3. Dieses Gerät eignet sich nur für den Einsatz in einem Verteilerkasten oder einem anderen geschlossenen, geschützten Gerät.
4. Um Verletzungen zu vermeiden, muss dieses Gerät gemäß den Installationsanweisungen sicher am Boden/an der Wand montiert werden.
5. Stellen Sie keine offenen Flammen (wie brennende Kerzen) auf dem Gerät ab.
6. Das Gerät wurde, falls erforderlich, für den Anschluss an ein IT-Stromverteilungssystem angepasst.
7. Eine leicht zugängliche Trennvorrichtung muss außerhalb des Geräts vorhanden sein.
8. Die Steckdose sollte sich in der Nähe des Geräts befinden und muss einfach zugänglich sein.
9. Verbrannte Finger bei der Handhabung des Geräts. Warten Sie nach dem Ausschalten eine halbe Stunde, bevor Sie die Teile anfassen.
10. Verwenden Sie nur Stromversorgungen von 100 V/AC bis 240 V/AC, 50/60 Hz.
11. Das Gerät vor tropfenden oder spritzenden Flüssigkeiten schützen. Auf dem Gerät dürfen keine mit Flüssigkeit gefüllten Objekte, wie z. B. Vasen, abgestellt werden.

Achten Sie auf die korrekte Verkabelung der Klemmen für den Anschluss an ein Wechselstromnetz.

weist auf eine gefährliche Spannung hin, die externe Verkabelung muss von einer Fachkraft vorgenommen werden.

ESPAÑOL

©2022 Hangzhou Hikvision Digital Technology Co., Ltd. Todos los derechos reservados.
Sobre este manual
Este manual incluye las instrucciones de utilización y gestión del producto. Las figuras, gráficos, imágenes y cualquier otra información que encontrará en lo sucesivo tienen únicamente fines descriptivos y aclaratorios. La información incluida en el manual está sujeta a cambios, sin aviso previo, debido a las actualizaciones de software u otros motivos. Visite el sitio web de Hikvision—https://www.hikvision.com/— para acceder a la última versión de este manual.
Utilice este manual con la guía y asistencia de profesionales capacitados en el soporte del producto.
HIKVISION y otras marcas comerciales y logotipos de Hikvision son propiedad de Hikvision en diferentes jurisdicciones. Las demás marcas comerciales y logotipos mencionados son propiedad de sus respectivos dueños.
Descargo de responsabilidad
EN LA MEDIDA MÁXIMA PERMITIDA POR LAS LEYES APLICABLES, ESTE MANUAL Y EL PRODUCTO DESCRITO —INCLUIDOS SU HARDWARE, SOFTWARE Y FIRMWARE— SE SUMINISTRAN «TAL CUAL» Y «CON TODOS SU FALLOS Y ERRORES». HIKVISION NO OFRECE GARANTÍAS, EXPLÍCITAS O IMPLÍCITAS, INCLUIDAS, A MODO ENUNCIATIVO, COMERCIABILIDAD, CALIDAD SATISFACTORIA O IDONEIDAD PARA UN PROPÓSITO EN PARTICULAR. EL USO QUE HAGA DEL PRODUCTO CORRE BAJO SU ÚNICO RIESGO. EN NINGÚN CASO, HIKVISION PODRÁ CONSIDERARSE RESPONSABLE ANTE USTED DE NINGÚN DAÑO ESPECIAL, CONSECUENTE, INCIDENTAL O INDIRECTO, INCLUYENDO, ENTRE OTROS, DAÑOS POR PÉRDIDAS DE BENEFICIOS COMERCIALES, INTERRUPCIÓN DE LA ACTIVIDAD COMERCIAL, PÉRDIDA DE DATOS, CORRUPCIÓN DE LOS SISTEMAS O PÉRDIDA DE DOCUMENTACIÓN, YA SEA POR INCUMPLIMIENTO DEL CONTRATO, AGRAVIO (INCLUYENDO NEGLIGENCIA), RESPONSABILIDAD DEL PRODUCTO O EN RELACIÓN CON EL USO DEL PRODUCTO, INCLUSO CUANDO HIKVISION HAYA RECIBIDO UNA NOTIFICACIÓN DE LA POSIBILIDAD DE DICHOS DAÑOS O PÉRDIDAS.
USTED RECONOCE QUE LA NATURALEZA DE INTERNET IMPLICA RIESGOS DE SEGURIDAD INHERENTES Y HIKVISION NO TENDRÁ NINGUNA RESPONSABILIDAD POR EL FUNCIONAMIENTO ANORMAL, FILTRACIONES DE PRIVACIDAD U OTROS DAÑOS RESULTANTES DE ATAQUES CIBERNÉTICOS, ATAQUES DE HACKERS, INFECCIONES DE VIRUS U OTROS RIESGOS DE SEGURIDAD DE INTERNET; SIN EMBARGO, HIKVISION PROPORCIONARÁ APOYO TÉCNICO OPORTUNO DE SER NECESARIO.
USTED ACEPTA USAR ESTE PRODUCTO DE CONFORMIDAD CON TODAS LAS LEYES APLICABLES Y SOLO USTED ES EL ÚNICO RESPONSABLE DE ASEGURAR QUE EL USO CUMPLA CON DICHAS LEYES. EN ESPECIAL, USTED ES RESPONSABLE DE USAR ESTE PRODUCTO DE FORMA QUE NO INFRINJA LOS DERECHOS DE TERCEROS, INCLUYENDO, DE MANERA ENUNCIATIVA MAS NO LIMITATIVA, DERECHOS DE PUBLICIDAD, DERECHOS DE PROPIEDAD INTELECTUAL, DERECHOS RELATIVOS A LA PROTECCIÓN DE DATOS Y OTROS DERECHOS RELATIVOS A LA PRIVACIDAD. NO UTILIZARÁ ESTE PRODUCTO PARA NINGÚN USO FINAL PROHIBIDO, INCLUYENDO EL DESARROLLO O LA PRODUCCIÓN DE ARMAS DE DESTRUCCIÓN MASIVA, EL DESARROLLO O PRODUCCIÓN DE ARMAS QUÍMICAS O BIOLÓGICAS, NINGUNA ACTIVIDAD EN EL CONTEXTO RELACIONADO CON ALGÚN EXPLOSIVO NUCLEAR O EL CICLO DE COMBUSTIBLE NUCLEAR INSEGURO O EN APOYO DE ABUSOS DE LOS DERECHOS HUMANOS.
EN CASO DE HABER CONFLICTO ENTRE ESTE MANUAL Y LA LEGISLACIÓN VIGENTE, ESTA ÚLTIMA PREVALECERÁ.

Este producto, y en su caso también los accesorios suministrados, tienen la marca "CE" y por tanto cumplen con las normas europeas armonizadas aplicables enumeradas en la Directiva de equipos de radio 2014/53/UE, la Directiva de compatibilidad electromagnética 2014/30/UE y la Directiva de restricción del uso de sustancias peligrosas 2011/65/UE.

2012/19/UE (directiva RAEE, residuos de aparatos eléctricos y electromagnéticos): En la Unión Europea, los productos marcados con este símbolo no pueden ser desechados en el sistema de basura municipal sin recogida selectiva. Para un reciclaje adecuado, entregue este producto en el lugar de compra del equipo nuevo equivalente o deshágase de él en el punto de recogida designado a tal efecto. Para ver más información, visite: www.recyclethis.info

2006/66/CE (directiva sobre baterías): Este producto lleva una batería que no puede ser desechada en el sistema municipal de basuras sin recogida selectiva dentro de la Unión Europea. Consulte la documentación del producto para ver la información específica de la batería. La batería lleva marcado este símbolo, que incluye unas letras indicando si contiene cadmio (Cd), plomo (Pb), o mercurio (Hg). Para un reciclaje adecuado, entregue la batería a su vendedor o llévela al punto de recogida de basuras designado a tal efecto. Para más información visite: www.recyclethis.info.

PRECAUCIÓN
1. Instale el equipo de acuerdo con las instrucciones de este manual.
2. Este equipo no es adecuado para utilizarlo en lugares donde pueda haber niños.
3. Este equipo solo es apto para empotrarlo en una caja de conexiones para extensor u otra caja protectora.
4. Para evitar lesiones, este equipo debe estar firmemente sujeto al suelo/pared de acuerdo con las instrucciones de instalación.
5. No coloque llamas abiertas, como velas encendidas, sobre el equipo.
6. El equipo ha sido diseñado, cuando es necesario, con modificaciones para conectarlo a un sistema de distribución de alimentación eléctrica para equipos informáticos.
7. Es necesario incorporar al equipo un dispositivo de desconexión externo de fácil acceso.
8. La toma de corriente tiene que estar cerca del equipo y ser de fácil acceso.
9. Riesgo de quemaduras en los dedos al manipular el dispositivo. Espere media hora después de apagar el equipo para tocar las partes.
10. Utilice solamente alimentación estándar de 100 VCA a 240 VCA, 50/60 HZ.
11. No se expondrá el equipo a goteos ni salpicaduras y no se colocarán sobre él objetos llenos de líquidos, como jarrones.

Asegúrese de que el cableado de los terminales para la conexión a una fuente de alimentación de CA sea correcto.

Indica circuitos bajo tensión (peligro de electrocución) y que la instalación del cableado externo conectado a los terminales debe estar a cargo de una persona cualificada.

ITALIANO

©2022 Hangzhou Hikvision Digital Technology Co., Ltd.- Tutti i diritti riservati.
Informazioni sul presente Manuale
Il presente Manuale contiene le istruzioni per l'uso e la gestione del prodotto. Le illustrazioni, i grafici e tutte le altre informazioni di seguito riportate hanno solo scopi illustrativi ed esplicativi. Le informazioni contenute nel Manuale sono soggette a modifiche senza preavviso in seguito ad aggiornamenti del firmware o per altri motivi. Scaricare la versione più recente del presente Manuale dal sito web di Hikvision (https://www.hikvision.com/).
Utilizzare il presente Manuale con la supervisione e l'assistenza di personale qualificato nel supporto del prodotto.
HIKVISION e gli altri marchi e loghi di Hikvision sono di proprietà di Hikvision in varie giurisdizioni. Gli altri marchi registrati e loghi menzionati appartengono ai rispettivi proprietari.
Esclusione di responsabilità
NELLA MISURA MASSIMA CONSENTITA DALLA LEGGE VIGENTE, QUESTO MANUALE E IL PRODOTTO DESCRITTO, CON IL SUO HARDWARE, SOFTWARE E FIRMWARE, SONO FORNITI "COSÌ COME SONO" E "CON TUTTI I DIFETTI E GLI ERRORI". HIKVISION NON RILASCIA ALCUNA GARANZIA, NÉ ESPRESSA NÉ IMPLICITA COME, SOLO A TITOLO DI ESEMPIO, GARANZIE DI COMMERCIABILITÀ, QUALITÀ SODDISFACENTE O IDONEITÀ PER UN USO SPECIFICO. L'UTENTE UTILIZZA IL PRODOTTO A PROPRIO RISCHIO. HIKVISION DECLINA QUALSIASI RESPONSABILITÀ VERSO L'UTENTE IN RELAZIONE A DANNI SPECIALI, CONSEQUENZIALI E INCIDENTALI, COMPRESI, TRA GLI ALTRI, I DANNI DERIVANTI DA MANCATO PROFITTO, INTERRUZIONE DELL'ATTIVITÀ O PERDITA DI DATI, DANNEGGIAMENTO DI SISTEMI O PERDITA DI DOCUMENTAZIONE, DERIVANTI DA INADEMPIENZA CONTRATTUALE, ILLECITO (COMPRESA LA NEGLIGENZA), RESPONSABILITÀ PER DANNI AI PRODOTTI O ALTRIMENTI IN RELAZIONE ALL'USO DEL PRODOTTO, ANCHE QUALORA HIKVISION SIA STATA INFORMATA DELLA POSSIBILITÀ DI TALI DANNI O PERDITE.
L'UTENTE RICONOSCE CHE LA NATURA DI INTERNET PREVEDE RISCHI DI SICUREZZA INTRINSECI E CHE HIKVISION DECLINA QUALSIASI RESPONSABILITÀ IN RELAZIONE A FUNZIONAMENTI ANOMALI, VIOLAZIONE DELLA RISERVATEZZA O ALTRI DANNI RISULTANTI DA ATTACCHI INFORMATICI, INFEZIONE DA VIRUS O ALTRI RISCHI LEGATI ALLA SICUREZZA SU INTERNET; TUTTAVIA, HIKVISION FORNIRÀ TEMPESTIVO SUPPORTO TECNICO, SE NECESSARIO.
L'UTENTE ACCETTA DI UTILIZZARE IL PRODOTTO IN CONFORMITÀ A TUTTE LE LEGGI VIGENTI E DI ESSERE IL SOLO RESPONSABILE DI TALE UTILIZZO CONFORME. IN PARTICOLARE, L'UTENTE È RESPONSABILE DEL FATTO CHE L'UTILIZZO DEL PRODOTTO NON VIOLI DIRITTI DI TERZI COME, SOLO A TITOLO DI ESEMPIO, DIRITTI DI PUBBLICITÀ, DIRITTI DI PROPRIETÀ INTELLETTUALE O DIRITTI RELATIVI ALLA PROTEZIONE DEI DATI E ALTRI DIRITTI RIGUARDANTI LA PRIVACY. L'UTENTE NON UTILIZZERÀ IL PRODOTTO IN MODI PROIBITI, COME, TRA GLI ALTRI, LA PRODUZIONE DI ARMI DI DISTRUZIONE DI MASSA, LO SVILUPPO O LA PRODUZIONE DI ARMI CHIMICHE O BIOLOGICHE, QUALSIASI ATTIVITÀ SVOLTA IN CONTESTI CORRELATI A ESPLOSIVI NUCLEARI O COMBUSTIBILI NUCLEARI NON SICURI O ATTIVITÀ CHE CAUSINO VIOLAZIONI DEI DIRITTI UMANI.
IN CASO DI CONFLITTO TRA IL PRESENTE MANUALE E LA LEGGE VIGENTE, PREVARRÀ QUEST'ULTIMA.

Questo prodotto e gli eventuali accessori in dotazione sono contrassegnati con il marchio "CE" e sono quindi conformi alle norme europee armonizzate vigenti di cui alla Direttiva RE 2014/53/UE, alla Direttiva EMC 2014/30/UE, alla Direttiva RoHS 2011/65/UE.

2012/19/UE (Direttiva RAEE): i prodotti contrassegnati con il presente simbolo non possono essere smaltiti come rifiuti domestici indifferenziati nell'Unione europea. Per lo smaltimento corretto, restituire il prodotto al rivenditore in occasione dell'acquisto di un nuovo dispositivo o smaltirlo nei punti di raccolta autorizzati. Ulteriori informazioni sono disponibili sul sito www.recyclethis.info

2006/66/CE (Direttiva batterie): questo prodotto contiene una batteria e non è possibile smaltirlo con i rifiuti domestici indifferenziati nell'Unione europea. Fare riferimento alla documentazione del prodotto per le informazioni specifiche sulla batteria. La batteria è contrassegnata con il presente simbolo, che potrebbe includere le sigle di cadmio (Cd), piombo (Pb) o mercurio (Hg). Per lo smaltimento corretto, restituire la batteria al rivenditore locale o smaltirla nei punti di raccolta autorizzati. Ulteriori informazioni sono disponibili sul sito: www.recyclethis.info

ATTENZIONE
1. Installare l'attrezzatura seguendo le istruzioni del presente manuale.
2. Si sconsiglia l'utilizzo dell'attrezzatura in ambienti in cui possono essere presenti bambini.
3. Questo apparecchio è adatto solo per l'uso in cassette o altri dispositivi protetti da involucri.
4. Per evitare il rischio di lesioni personali, questa attrezzatura deve essere saldamente fissata alla parete o al pavimento, come indicato nelle istruzioni di installazione.
5. Non collocare sull'attrezzatura sorgenti di fiamme libere, come candele accese.
6. L'attrezzatura è stata progettata per poter essere modificata, in caso di necessità, per il collegamento a un sistema di alimentazione elettrica IT.
7. Un dispositivo di disconnessione facilmente accessibile deve essere installato all'esterno dell'apparecchiatura.
8. La presa deve essere nelle vicinanze dell'attrezzatura ed essere facilmente accessibile.
9. Rischio di bruciarsi le dita maneggiando il dispositivo. Attendere mezz'ora dallo spegnimento prima di toccare tali elementi.
10. Utilizzare solo alimentatori con corrente standard da 100 VCA a 240 VCA, 50/60 HZ.
11. L'attrezzatura non deve essere esposta a schizzi o gocciolamenti di liquidi; allo stesso modo, non si devono poggiare sull'attrezzatura oggetti contenenti liquidi, ad esempio vasi.

Verificare il corretto cablaggio dei terminali prima di effettuare la connessione all'alimentazione CA.

indica il rischio di scosse elettriche e che il cablaggio esterno connesso ai terminali deve essere installato da personale qualificato.

PORTUGUÊS

©2022 Hangzhou Hikvision Digital Technology Co., Ltd. Todos os direitos reservados.
Acerca deste Manual
O Manual inclui instruções para utilizar e gerir o produto. As fotografias, os gráficos, as imagens e todas as outras informações doravante apresentadas destinam-se apenas a fins de descritivos e informativos. As informações que constam do Manual estão sujeitas a alteração, sem aviso prévio, devido a atualizações de firmware ou a outros motivos. Encontre a versão mais recente deste Manual no site da Hikvision (https://www.hikvision.com/).
Utilize este Manual sob orientação e com a assistência de profissionais formados neste Produto.
HIKVISION e outras marcas registadas e logotipos da Hikvision são propriedade da Hikvision em diversas jurisdições. Outras marcas comerciais e logótipos mencionados são propriedade dos respetivos proprietários.
Aviso legal
NA MEDIDA MÁXIMA PERMITIDA PELA LEI APLICÁVEL, ESTE MANUAL E O PRODUTO DESCRITO, COMO SEU HARDWARE, SOFTWARE E FIRMWARE, SÃO FORNECIDOS "TAL COMO ESTÃO" E "COM TODAS AS SUAS FALHAS E ERROS". A HIKVISION EXCLUI, DE FORMA EXPLÍCITA OU IMPLÍCITA, GARANTIAS DE, INCLUINDO E SEM LIMITAÇÃO, COMERCIABILIDADE, QUALIDADE DO SERVIÇO OU ADEQUAÇÃO A UMA FINALIDADE ESPECÍFICA. A SUA UTILIZAÇÃO DESTE PRODUTO É FEITA POR SUA CONTA E RISCO. EM NENHUMA CIRCUNSTÂNCIA, A HIKVISION SERÁ RESPONSÁVEL POR SI EM RELAÇÃO A QUAISQUER DANOS ESPECIAIS, CONSEQUENCIAIS, INCIDENTAIS OU INDIRETOS, INCLUINDO, ENTRE OUTROS, DANOS PELA PERDA DE LUCROS COMERCIAIS, INTERRUPÇÃO DA ATIVIDADE, PERDA DE DADOS, CORRUPÇÃO DE SISTEMAS OU PERDA DE DOCUMENTAÇÃO SEJA COM BASE NUMA VIOLAÇÃO DO CONTRATO, ATOS ILÍCITOS (INCLUÍNDO NEGLIGÊNCIA), RESPONSABILIDADE PELO PRODUTO OU, DE OUTRO MODO, RELACIONADA COM A UTILIZAÇÃO DO PRODUTO, AINDA QUE A HIKVISION TENHA SIDO AVISADA SOBRE A POSSIBILIDADE DE TAIS DANOS OU PERDAS.
O UTILIZADOR RECONHECE QUE A NATUREZA DA INTERNET OFERECE RISCOS DE SEGURANÇA INERENTES E QUE A HIKVISION NÃO SERÁ RESPONSABILIZADA POR UM FUNCIONAMENTO ANORMAL, PERDA DE PRIVACIDADE OU OUTROS DANOS RESULTANTES DE ATAQUES INFORMÁTICOS, ATAQUES DE PIRATARIA, INFEÇÃO POR VÍRUS OU OUTROS RISCOS ASSOCIADOS À SEGURANÇA DA INTERNET. NO ENTANTO, A HIKVISION PRESTARÁ APOIO TÉCNICO ATEMPADO, SE SOLICITADO.
O UTILIZADOR ACEITA UTILIZAR ESTE PRODUTO EM CONFORMIDADE COM TODAS AS LEIS APLICÁVEIS E SER O ÚNICO RESPONSÁVEL POR GARANTIR QUE A SUA UTILIZAÇÃO É CONFORME À LEI APLICÁVEL. PARTICULARMENTE, O UTILIZADOR É O RESPONSÁVEL PELA UTILIZAÇÃO DESTE PRODUTO DE MODO QUE NÃO INFRINJA OS DIREITOS DE TERCEIROS, INCLUINDO, ENTRE OUTROS, OS DIREITOS DE PUBLICIDADE, DIREITOS DE PROPRIEDADE INTELECTUAL OU DE PROTEÇÃO DE DADOS, OU QUAISQUER OUTROS DIREITOS DE PRIVACIDADE. O UTILIZADOR NÃO PODERÁ UTILIZAR ESTE PRODUTO PARA QUAISQUER UTILIZAÇÕES FINAIS PROIBIDAS, INCLUINDO O DESENVOLVIMENTO OU PRODUÇÃO DE ARMAS DE DESTRUIÇÃO MACIÇA, DESENVOLVIMENTO OU PRODUÇÃO DE QUÍMICOS OU ARMAS BIOLÓGICAS, QUAISQUER ATIVIDADES DESENVOLVIDAS NO ÂMBITO DE EXPLOSIVOS NUCLEARES OU CICLOS DE COMBUSTÍVEL NUCLEAR INSEGURO OU PARA APOIAR ABUSOS AOS DIREITOS HUMANOS.
NA EVENTUALIDADE DA OCORRÊNCIA DE ALGUM CONFLITO ENTRE ESTE MANUAL E A LEGISLAÇÃO APLICÁVEL, ESTA ÚLTIMA PREVALECE.

Este produto e os acessórios fornecidos (se aplicável) estão marcados com "CE" e estão em conformidade com os padrões europeus compatíveis e aplicáveis listados nas Diretivas RE 2014/53/UE, EMC 2014/30/UE e RoHS 2011/65/UE.

2012/19/EU (Diretiva WEEE): os produtos marcados com este símbolo não podem ser descartados como rejeitos municipais não classificados na União Europeia. Para a reciclagem adequada, retorne este produto ao seu fornecedor local ao comprar um novo equipamento equivalente ou descarte-o em pontos de coleta designados. Para obter mais informações, acesse: www.recyclethis.info

2006/66/EC (diretiva sobre baterias): este produto contém uma bateria que não pode ser descartada como um rejeito municipal não classificado na União Europeia. Refira-se à documentação do produto para informações específicas sobre baterias. A bateria é marcada com este símbolo, que poderá incluir letras para indicar cádmio (Cd), chumbo (Pb) ou mercúrio (Hg). Para a reciclagem adequada, devolva a bateria ao fornecedor ou encaminhe-a a um ponto de coleta designado. Para obter mais informações, consulte: www.recyclethis.info

CUIDADO
1. Instale o equipamento de acordo com as instruções neste manual.
2. Este equipamento não é adequado para uso em locais onde possa haver crianças.
3. Este equipamento é adequado para uso somente em uma caixa de distribuição ou outro dispositivo protegido por um compartimento.
4. Para prevenir lesões, este equipamento deve ser fixado de forma segura ao piso/parede, de acordo com as instruções de instalação.
5. Nenhuma fonte de chama desprotegida, como vela acesa, deve ser colocada sobre o equipamento.
6. O equipamento foi projetado para, quando necessário, ser modificado para conexão a um sistema de distribuição de energia de TI.
7. Um dispositivo de desconexão facilmente acessível deverá ser incorporado na parte externa do equipamento.
8. A saída da tomada deverá ser instalada perto do equipamento e ser facilmente acessível.
9. Você pode queimar os dedos ao manusear o dispositivo. Aguarde meia hora após desligar antes de manusear as peças.
10. Use somente fontes de alimentação no padrão de 100 VCA a 240 VCA, 50/60 HZ.
11. O equipamento não deverá ficar exposto a gotas ou respingos e nenhum objeto com líquido, como um vaso, deverá ser colocado no equipamento.

Certifique-se de que a fiação dos terminais está correta para conexão à corrente elétrica CA.

Indica risco de choque elétrico e que a fiação externa conectada aos terminais requer a instalação por uma pessoa treinada.

РУССКИЙ

©2022 Hangzhou Hikvision Digital Technology Co., Ltd. Все права защищены.
О данном руководстве
В Руководстве содержатся инструкции по эксплуатации Изделия. Фотографии, схемы, иллюстрации и прочие материалы приведены исключительно в качестве описаний и пояснений. Информация, приведенная в Руководстве, может быть изменена без предварительного уведомления в связи с обновлением микропрограммы или по другим причинам. Используйте последнюю редакцию Руководства. Ее можно найти на веб-сайте компании Hikvision (https://www.hikvision.com/).
Используйте Руководство под наблюдением специалистов, обученных обслуживанию Изделия.
HIKVISION и другие товарные знаки и логотипы компании Hikvision являются собственностью компании Hikvision в различных юрисдикциях. Другие товарные знаки и логотипы, упоминаемые в Руководстве, являются собственностью соответствующих владельцев.
Ограничение ответственности
В МАКСИМАЛЬНОЙ СТЕПЕНИ, РАЗРЕШЕННОЙ ДЕЙСТВУЮЩИМ ЗАКОНОДАТЕЛЬСТВОМ, ДАННОЕ РУКОВОДСТВО И ОПИСАНИЕ ИЗДЕЛИЯ, ВМЕСТЕ С АППАРАТНОЙ ЧАСТЬЮ, ПРОГРАММНЫМ ОБЕСПЕЧЕНИЕМ И ВСТРОЕННОЙ МИКРОПРОГРАММОЙ ПРЕДОСТАВЛЯЕТСЯ «КАК ЕСТЬ» И «СО ВСЕМИ НЕПОЛАДКАМИ И ОШИБКАМИ». HIKVISION НЕ ДАЕТ НИКАКИХ ЯВНЫХ ИЛИ ПОДРАЗУМЕВАЕМЫХ ГАРАНТИЙ, В ТОМ ЧИСЛЕ, БЕЗ ОГРАНИЧЕНИЙ, ГАРАНТИЙ ТОВАРНОЙ ПРИГОДНОСТИ, УДОВЛЕТВОРИТЕЛЬНОГО КАЧЕСТВА ИЛИ ПРИГОДНОСТИ ДЛЯ КОНКРЕТНЫХ ЦЕЛЕЙ. ПОТРЕБИТЕЛЬ ИСПОЛЬЗУЕТ ИЗДЕЛИЕ НА СВОЙ СТРАХ И РИСК. НИ ПРИ КАКИХ ОБСТОЯТЕЛЬСТВАХ КОМПАНИЯ HIKVISION НЕ НЕСЕТ ОТВЕТСТВЕННОСТИ ПЕРЕД ПОТРЕБИТЕЛЕМ ЗА КАКОЙ-ЛИБО СЛУЧАЙНЫЙ ИЛИ КОСВЕННЫЙ УЩЕРБ, ВКЛЮЧАЯ, СРЕДИ ПРОЧЕГО, УБЫТКИ ИЗ-ЗА ПОТЕРИ ПРИБЫЛИ, ПЕРЕРЫВОВ В ДЕЯТЕЛЬНОСТИ, ПОТЕРИ ДАННЫХ ИЛИ ДОКУМЕНТАЦИИ, ПОВРЕЖДЕНИЯ СИСТЕМ, БУДЬ ТО ПО ПРИЧИНЕ НАРУШЕНИЯ ДОГОВОРА, ПРОТИВОПРАВНЫХ ДЕЙСТВИЙ (В ТОМ ЧИСЛЕ ХАЛАТНОСТИ), УЩЕРБА ВСЛЕДСТВИЕ ИСПОЛЬЗОВАНИЯ ИЗДЕЛИЯ ИЛИ ИНОГО В СВЯЗИ С ИСПОЛЬЗОВАНИЕМ ДАННОГО ИЗДЕЛИЯ, ДАЖЕ ЕСЛИ КОМПАНИИ HIKVISION БЫЛО ИЗВЕСТНО О ВОЗМОЖНОСТИ ТАКОГО УЩЕРБА.
ПОТРЕБИТЕЛЬ ОСОЗНАЕТ, ЧТО ИНТЕРНЕТ ПО СВОЕЙ ПРИРОДЕ ЯВЛЯЕТСЯ ИСТОЧНИКОМ ПОВЫШЕННОГО РИСКА БЕЗОПАСНОСТИ И КОМПАНИЯ HIKVISION НЕ НЕСЕТ ОТВЕТСТВЕННОСТИ ЗА СБОИ В РАБОТЕ ОБОРУДОВАНИЯ, УТЕЧКУ ИНФОРМАЦИИ И ДРУГОЙ УЩЕРБ, ВЫЗВАННЫЙ КИБЕРАТАКАМИ, ХАКЕРАМИ, ВИРУСАМИ ИЛИ СЕТЕВЫМИ УГРОЗАМИ; ОДНАКО НАША КОМПАНИЯ ОБЕСПЕЧИВАЕТ СВОЕВРЕМЕННУЮ ТЕХНИЧЕСКУЮ ПОДДЕРЖКУ, ЕСЛИ ЭТО НЕОБХОДИМО.
ПОТРЕБИТЕЛЬ СОГЛАШАЕТСЯ ИСПОЛЬЗОВАТЬ ДАННОЕ ИЗДЕЛИЕ В СООТВЕТСТВИИ СО ВСЕМИ ПРИМЕНИМЫМИ ЗАКОНАМИ И НЕСЕТ ЛИЧНУЮ ОТВЕТСТВЕННОСТЬ ЗА СОБЛЮДЕНИЕ ВСЕХ ПРИМЕНИМЫХ ЗАКОНОВ. В ЧАСТНОСТИ, ПОТРЕБИТЕЛЬ НЕСЕТ ОТВЕТСТВЕННОСТЬ ЗА ИСПОЛЬЗОВАНИЕ ЭТОГО ИЗДЕЛИЯ ТАКИМ СПОСОБОМ, КОТОРЫЙ НЕ НАРУШАЕТ ПРАВА ТРЕТЬИХ ЛИЦ, В ТОМ ЧИСЛЕ, БЕЗ ОГРАНИЧЕНИЙ, ПРАВА ПУБЛИЧНОСТИ, ИНТЕЛЛЕКТУАЛЬНОЙ СОБСТВЕННОСТИ И ЗАЩИТЫ ДАННЫХ. ПОТРЕБИТЕЛЬ ОБЯЗУЕТСЯ НЕ ИСПОЛЬЗОВАТЬ ЭТО ИЗДЕЛИЕ В ЗАПРЕЩЕННЫХ ЦЕЛЯХ, В ТОМ ЧИСЛЕ ДЛЯ РАЗРАБОТКИ ИЛИ ПРОИЗВОДСТВА ОРУЖИЯ МАССОВОГО УНИЧТОЖЕНИЯ, ХИМИЧЕСКОГО ИЛИ БИОЛОГИЧЕСКОГО ОРУЖИЯ, ОСУЩЕСТВЛЕНИЯ КАКОЙ-ЛИБО ДЕЯТЕЛЬНОСТИ В КОНТЕКСТЕ ЯДЕРНОГО ОРУЖИЯ, НЕБЕЗОПАСНЫХ ОПЕРАЦИЙ С ЯДЕРНЫМ ТОПЛИВОМ ИЛИ ДЛЯ ПОДДЕРЖКИ НАРУШЕНИЙ ПРАВ ЧЕЛОВЕКА.
В СЛУЧАЕ РАЗНОЧТЕНИЙ МЕЖДУ НАСТОЯЩИМ РУКОВОДСТВОМ И ДЕЙСТВУЮЩИМ ЗАКОНОДАТЕЛЬСТВОМ, ПОСЛЕДНЕЕ ИМЕЕТ ПРИОРИТЕТ.

Этот продукт и (если применимо) поставляемые аксессуары имеют маркировку "CE" и соответствуют применимым согласованным стандартам, перечисленным в Директиве по радиооборудованию 2014/53/EU RE, Директиве по электромагнитной совместимости 2014/30/EU EMC и Директиве по ограничению использования опасных веществ 2011/65/EU RoHS.

ДИРЕКТИВА WEEE 2012/19/EU (по утилизации отходов электрического и электронного оборудования): продукты, отмеченные этим символом, запрещено утилизировать в Европейском союзе в качестве несортированных муниципальных отходов. Для надлежащей переработки возвратите этот продукт местному поставщику после покупки эквивалентного нового оборудования или утилизируйте его в предназначенных для этого пунктах сбора отходов. Для получения дополнительной информации посетите веб-сайт www.recyclethis.info

Директива 2006/66/EC по обращению с батареями: этот продукт содержит батарею, которую запрещено утилизировать в Европейском союзе в качестве несортированных муниципальных отходов. Для получения точной информации о батарее см. документацию к продукту. Маркировка батареи может включать символы, которые определяют ее химический состав: кадмий (CD), свинец (Pb) или ртуть (Hg). Для надлежащей утилизации отправьте батарею местному поставщику или утилизируйте ее в специальных пунктах приема отходов. Для получения дополнительной информации посетите веб-сайт www.recyclethis.info

ПРЕДУПРЕЖДЕНИЕ!
1. Установите оборудование в соответствии с инструкциями, приведенными в настоящем руководстве.
2. Данное устройство не предназначено для использования в тех местах, где могут находиться дети.
3. Данное оборудование подходит для использования только в монтажной коробке или другом приспособлении с защищенным корпусом.
4. Во избежание травм устройство необходимо надежно закрепить на полу или стене согласно инструкциям по установке.
5. Не ставьте на устройство источники открытого огня, например горящие свечи.
6. Оборудование разработано таким образом, чтобы при необходимости его можно было модифицировать для подключения к IT-системе распределения электроэнергии.
7. Снаружи корпуса оборудования необходимо установить легкодоступное устройство отключения.
8. Электрическая розетка должна находиться рядом с устройством и должна быть легко доступна.
9. Опасность ожога пальцев при обращении с устройством. Перед прикосновением к деталям устройства подождите полчаса после его выключения.
10. Используйте только оборудование для подключения электропитания, которое рассчитано на стандарт 100–240 В пер. тока, 50/60 Гц.
11. Устройство не должно подвергаться воздействию капель и брызг; не допускается ставить на него предметы, наполненные жидкостью, например, вазы с цветами.

Проверьте правильность подключения клемм к сети переменного тока.

указывает на опасное напряжение. Подключение внешних кабелей к клеммам должно быть выполнено квалифицированным персоналом.

NEDERLANDS

©2022 Hangzhou Hikvision Digital Technology Co., Ltd. Alle rechten voorbehouden.
Over deze handleiding
De handleiding bevat instructies voor het gebruik en beheer van het product. Foto's, grafieken, afbeeldingen en alle andere informatie hierna worden verstrekt voor beschrijving en uitleg. De informatie in de handleiding is onderhevig aan verandering, zonder voorafgaande kennisgeving, als gevolg van firmware-updates of andere redenen. U kunt de nieuwste versie van deze handleiding vinden op de Hikvision-website (https://www.hikvision.com/).
Gebruik deze handleiding onder begeleiding en ondersteuning van professionals die zijn opgeleid voor het ondersteunen van het product.
HIKVISION en andere handelsmerken en logo's van Hikvision zijn eigendom van Hikvision in de verschillende jurisdicties. Andere handelsmerken en logo's zijn het eigendom van hun respectieve eigenaren.
Vrijwaringsclausule
VOOR ZOVER MAXIMAAL TOEGESTAAN OP GROND VAN HET TOEPASSELIJK RECHT, WORDEN DEZE HANDLEIDING EN HET OMSCHREVEN PRODUCT, INCLUSIEF HARDWARE, SOFTWARE EN FIRMWARE, GELEVERD 'ZOALS ZE ZIJN', INCLUSIEF 'FOUTEN EN GEBREKEN'. HIKVISION GEEFT GEEN GARANTIES, EXPLICIET NOCH IMPLICIET, INCLUSIEF ZONDER BEPERKING OMTRENT VERKOOPBAARHEID, TEVREDENHEID OMTRENT KWALITEIT OF GESCHIKTHEID VOOR EEN BEPAALD DOEL. HET GEBRUIK VAN HET PRODUCT DOOR U IS OP EIGEN RISICO. IN GEEN GEVAL IS HIKVISION VERANTWOORDELIJK VOOR SPECIALE, BIJKOMENDE, INCIDENTELE OF INDIRECTE SCHADE, WAARONDER, ONDER ANDERE, SCHADE VAN VERLIES AAN ZAKELIJKE WINST, ZAKELIJKE ONDERBREKING OF VERLIES VAN GEGEVENS, CORRUPTIE OF SYSTEMEN, OF VERLIES VAN DOCUMENTATIE, ONGEACHT OF DIT VOORTVLOEIT UIT CONTRACTBREUK, BENADELING (INCLUSIEF NALATIGHEID), PRODUCTAANSPRAAKELIJKHEID OF ANDERS, MET BETREKKING TOT HET PRODUCT, ZELFS ALS HIKVISION OP DE HOOGTE IS GEBRACHT VAN ZULKE SCHADE OF VERLIES.
U ERKENT DAT DE AARD VAN INTERNET INHERENTE VEILIGHEIDSRISICO'S MET ZICH MEE BRENGT, EN HIKVISION GEEN ENKELE VERANTWOORDELIJKHEID NEEMT VOOR ABNORMALE WERKING, PRIVACYLEKKEN OF ANDERE SCHADE DIE VOORTVLOEIT UIT CYBERAANVAL, HACKERAANVAL, VIRUSINFECTIE, OF ANDERE INTERNETVEILIGHEIDSRISICO'S; HIKVISION BIEDT INDIEN NODIG ECHTER TIJDELIJK TECHNISCHE ONDERSTEUNING.
U GAAT AKKOORD MET HET GEBRUIK VAN DIT PRODUCT IN OVEREENSTEMMING MET ALLE TOEPASBARE WETTEN EN UITSLUITEND U BENT VERANTWOORDELIJK VOOR DE GARANTIE DAT UW GEBRUIK OVEREENSTEMT MET DE TOEPASBARE WET. U BENT VOORAL VERANTWOORDELIJK DAT HET GEBRUIK VAN DIT PRODUCT GEEN INBREUK MAAKT OP DE RECHTEN VAN DERDEN, INCLUSIEF EN ZONDER BEPERKING DE RECHTEN VAN PUBLICITEIT, INTELLECTUEEL EIGENDOM, OF GEGEVENSBESCHERMING EN ANDERE PRIVACYRECHTEN. U MAG DIT PRODUCT NIET GEBRUIKEN VOOR ENIGE ONWETTIG EINDGEBRUIK, MET INBEGRIP VAN DE ONTWIKKELING OF DE PRODUCTIE VAN MASSAVERNIETIGINGSWAPENS, DE ONTWIKKELING OF DE PRODUCTIE VAN CHEMISCHE OF BIOLOGISCHE WAPENS, ALLE ACTIVITEITEN IN HET KADER VAN EVENTUELE NUCLEAIRE EXPLOSIEVEN OF ONVEILIGE NUCLEAIRE BRANDSTOFCYCLUS, OF TER ONDERSTEUNING VAN MENSENRECHTENSCHENDINGEN.
IN HET GEVAL VAN ENIGE CONFLICTEN TUSSEN DEZE HANDLEIDING EN DE TOEPASSELIJKE WETGEVING, PREVALEERT DE LAATSTE.

Dit product en, indien van toepassing, de meegeleverde accessoires, zijn gemarkeerd met "CE" en voldoen daardoor aan de toepasbare geharmoniseerde Europese normen zoals vermeld onder de RE-richtlijn 2014/53/EU, de EMC-richtlijn 2014/30/EU, de RoHS-richtlijn 2011/65/EU.

2012/19/EU (WEEE-richtlijn): Producten die met dit symbool zijn gemarkeerd mogen binnen de Europese Unie niet worden weggegooid als ongesorteerd huishoudelijk afval. Lever dit product voor een juiste recycling in bij uw plaatselijke leverancier bij aankoop van soortgelijke nieuwe apparatuur, of breng het naar daarvoor aangewezen inzamelpunten. Raadpleeg www.recyclethis.info voor meer informatie

2006/66/EG (Batterijrichtlijn): Dit product bevat een batterij die binnen de Europese Unie niet mag worden weggegooid als ongesorteerd huishoudelijk afval. Zie de productdocumentatie voor specifieke informatie over de batterij. De batterij is gemarkeerd met dit symbool, dat letters kan bevatten die cadmium (Cd), lood (Pb) of kwik (Hg) aanduiden. Lever de batterij voor een juiste recycling in bij uw leverancier of bij een daarvoor aangewezen inzamelpunt. Raadpleeg www.recyclethis.info voor meer informatie

VOORZICHTIG
1. Installeer de apparatuur volgens de instructies in deze handleiding.
2. Deze apparatuur is niet geschikt voor gebruik op locaties waar waarschijnlijk kinderen aanwezig zijn.
3. Deze apparatuur is alleen geschikt voor gebruik in een inbouwdoos of ander beveiligd apparaat.
4. Om letsel te voorkomen moet deze apparatuur in overeenstemming met de installatie-instructies stevig aan de grond of muur worden bevestigd.
5. Plaats geen bronnen met open vuur, zoals brandende kaarsen, op het apparaat.
6. Indien nodig is de apparatuur aangepast voor aansluiting op een IT-stroomdistributiesysteem.
7. Een loskoppelapparaat dat direct toegankelijk is, zal extern geïntegreerd worden in de apparatuur.
8. Het stopcontact moet in de buurt van de apparatuur worden geïnstalleerd en eenvoudig toegankelijk zijn.
9. U kunt uw vingers verbranden bij het hanteren van het apparaat. Wacht een half uur na uitschakelen voordat u de onderdelen beetpakt.
10. Gebruik alleen voedingen bij een standaardwaarde van 100 VAC tot 240 VAC, 50/60 Hz.
11. De apparatuur mag niet worden blootgesteld aan druppels of spetters en er mogen geen voorwerpen gevuld met vloeistoffen, zoals vazen, op de apparatuur worden geplaatst.

Zorg voor de juiste bekabeling van de klemmen voor aansluiting op een wisselstroomnet.

geeft gevaarlijke spanning aan en de externe bedrading die op de terminals is aangesloten, moet worden geïnstalleerd door een persoon die hiervoor is opgeleid.

TÜRKÇE

©2022 Hangzhou Hikvision Digital Technology Co., Ltd. Tüm hakları saklıdır.

Bu Kılavuz hakkında

Kılavuz, Ürünün kullanımı ve yönetimi ile ilgili talimatları içerir. Resimler, çizelgeler, görüntüler ve buradaki diğer tüm bilgiler, yalnızca tanımlama ve açıklama amaçlıdır. Kılavuzda bulunan bilgiler, yazılım güncellemeleri veya başka nedenlerden dolayı önceden haber verilmeksizin değiştirilebilir. Bu Kılavuzun en son sürümünü Hikvision web sitesinde (https://www.hikvision.com/) bulabilirsiniz.

Lütfen bu Kılavuzu, Ürünü destekleme konusunda eğitilmiş profesyonellerin rehberliği ve yardımı ile kullanın.

HIKVISION ve diğer Hikvision'un ticari markaları ve logoları Hikvision'un çeşitli yargı mercilerindeki mülkleridir. Bahsedilen diğer ticari markalar ve logolar ilgili sahiplerinin mülkiyetindedir.

Yasal Uyarı

YÜRÜRLÜKTEKİ YASALARIN İZİN VERDİĞİ AZAMİ ÖLÇÜDE, BU KILAVUZ VE AÇIKLANAN ÜRÜN, DONANIMI, YAZILIMI VE ÜRÜN YAZILIMI İLE "OLDUĞU GİBİ" VE "TÜM ARIZALAR VE HATALAR İLE " SAĞLANIR. HIKVISION, SINIRLANDIRMA, TİCARİ OLABİLİRLİK, MEMNUNİYET KALİTESİ VEYA BELİRLİ BİR AMACA UYGUN OLMAKSIZIN AÇIK VEYA ZIMNİ HİÇBİR GARANTİ VERMEZ. ÜRÜNÜN SİZİN TARAFINIZDAN KULLANIMI KENDİ SORUMLULUĞUNUZDADIR. HIKVISION HİÇBİR DURUMDA, BU ÜRÜNÜN KULLANIMI İLE BAĞLANTILI OLARAK, HIKVISION BU TÜR HASARLARIN OLASILIĞI HAKKINDA BİLGİLENDİRİLMİŞOLSA BİLE, İŞ KARLARININ KAYBI, İŞ KESİNTİSİ, VERİ KAYBI, SİSTEM KESİNTİSİ, BELGE KAYBI, SÖZLEŞMENİN İHLALİ (İHMAL DAHİL), ÜRÜN SORUMLULUĞU GİBİ ZARARLAR DA DAHİL OLMAK ÜZERE, ÖZEL, SONUÇSAL, TESADÜFİ VEYA DOLAYLI ZARARLAR İÇİN SİZE KARŞI SORUMLU OLMAYACAKTIR.

İNTERNETİN DOĞASININ DOĞAL GÜVENLİK RİSKLERİ BARINDIRDIĞINI KABUL EDİYORSUNUZ VE HIKVISION, SİBER SALDIRI, HACKER SALDIRISI, VİRÜS BULAŞMASI VEYA DİĞER İNTERNET GÜVENLİK RİSKLERİNDEN KAYNAKLANAN ANORMAL KULLANIM, GİZLİLİK SIZINTISI VEYA DİĞER ZARARLAR İÇİN HERHANGİ BİR SORUMLULUK KABUL ETMEZ; ANCAK, HIKVISION GEREKİRSE ZAMANINDA TEKNİK DESTEK SAĞLAYACAKTIR.

BU ÜRÜNÜ GEÇERLİ TÜM YASALARA UYGUN OLARAK KULLANMAYI KABUL EDİYORSUNUZ VE KULLANIMINIZIN GEÇERLİ YASALARA UYGUN OLMASINI SAĞLAMAKTAN YALNIZCA SİZ SORUMLUSUNUZ. ÖZELLİKLE, BU ÜRÜNÜ, SINIRLAMA OLMAKSIZIN, TANITIM HAKLARI, FİKRİ MÜLKİYET HAKLARI VEYA VERİ KORUMA VE DİĞER GİZLİLİK HAKLARI DA DAHİL OLMAK ÜZERE ÜÇÜNCÜ TARAFLARIN HAKLARINI İHLAL ETMEYECEK ŞEKİLDE KULLANMAKTAN SİZ SORUMLUSUNUZ. BU ÜRÜNÜ, KİTLE İMHA SİLAHLARININ GELİŞTİRİLMESİ VEYA ÜRETİMİ, KİMYASAL VEYA BİYOLOJİK SİLAHLARIN GELİŞTİRİLMESİ VEYA ÜRETİMİ, HERHANGİ BİR NÜKLEER PATLAYICI VEYA GÜVENLİ OLMAYAN NÜKLEER YAKIT DÖNGÜSÜ İLE İLGİLİ HERHANGİ BİR FAALİYETTE VEYA İNSAN HAKLARI İHLALLERİNİ DESTEKLEMEK DE DAHİL YASAKLANMIŞ SON KULLANIMLAR İÇİN KULLANAMAZSINIZ.

BU KILAVUZ İLE İLGİLİ YASA ARASINDA HERHANGİ BİR ÇELİŞKİ OLMASI DURUMUNDA, YENİ OLAN GEÇERLİDİR.

Bu ürün ve -varsa-birlikteverilen aksesuarlar "CE" ile işaretlenmiştir ve bu nedenle RE Direktifi 2014/53/EU, EMC Direktifi 2014/30/EU, RoHS Direktifi 2011/65/EU altında listelenen geçerli uyumlaştırılmış Avrupa standartlarına uygundur.

2012/19 /EU (WEEE direktifi): Bu simgeyle işaretlenen ürünler, Avrupa Birliği'nde ayrıştırılmamış belediye atığı olarak yok edilemez. Doğru geri dönüşüm için, eşdeğer yeni ekipman satın aldıktan sonra bu ürünü yerel tedarikçinize iade edin veya belirtilen toplama noktalarında imha edin. Daha fazla bilgi için bkz: www.recyclethis.info

2006/66/EC (pil direktifi): Bu ürün, Avrupa Birliği'nde ayrıştırılmamış belediye atığı olarak imha edilemeyen bir pil içerir. Özel pil bilgileri için ürün belgelerine bakın. Pil, kadmiyum (Cd), kurşun (Pb) veya cıva (Hg) içerebildiğini belirtmek bu simgeyle işaretlenmiştir. Doğru geri dönüşüm için pili tedarikçinize veya belirlenmiş bir toplama noktasına iade edin. Daha fazla bilgi için bkz: www.recyclethis.info

DİKKAT

1. Ekipmanı bu kılavuzdaki talimatlara göre kurun.
2. Bu ekipman çocukların olma ihtimalinin bulunduğu yerlerde kullanım için uygun değildir.
3. Bu ekipman, yalnızca "gang box" veya diğer muhafaza korumalı cihazda kullanım için uygundur.
4. Yaralanmaları önlemek için bu ekipman kurulum talimatlarına göre zemine/duvara güvenli bir şekilde takılmalıdır.
5. Ekipmanın üzerine yanan mum gibi açık alev kaynakları konulmamalıdır.
6. Ekipman gerektiğinde BT güç dağıtım sistemine bağlanmak üzere değiştirilmiştir.
7. Ekipmanın dışında, erişime hazır bağlantı kesme cihazı yer almalıdır.
8. Priz, ekipmanın yakınına kurulmalı ve kolayca erişilebilir olmalıdır.
9. Cihaz taşınırken parmaklar yanabilir. Kapattıktan sonra parçaları tutmadan önce bir buçuk saat bekleyin.
10. Yalnızca 100 VAC ila 240 VAC, 50/60 HZ standardında güç kaynakları kullanın.
11. Ekipman, damlayan veya sıçrayan sıvılara maruz bırakılmamalı ve ekipmanın üzerine vazo gibi içi sıvı dolu nesnelerin konulmamasına dikkat edilmelidir.

AC şebeke kaynağına bağlantı için terminallerin doğru kablo tesisatına sahip olduğundan emin olun.

simgesi terminallere bağlı tehlikeli akım ve harici kablo tesisatının eğitimli bir kişi tarafından kurulması gerektiğini gösterir.

ČEŠTINA

©2022 Hangzhou Hikvision Digital Technology Co., Ltd. Všechna práva vyhrazena.

Informace o tomto návodu

V návodu jsou obsaženy pokyny k používání a obsluze výrobku. Obrázky, schémata, snímky a veškeré ostatní zde uvedené informace slouží pouze jako popis a vysvětlení. Informace obsažené v tomto návodu podléhají vzhledem k aktualizacím firmwaru nebo z jiných důvodů změnám bez upozornění. Nejnovější verzi tohoto návodu naleznete na webových stránkách společnosti Hikvision (https://www.hikvision.com/).

Tento návod používejte s vedením a pomocí odborníků vyškolených v oblasti podpory výrobku.

HIKVISION a ostatní ochranné známky a loga společnosti Hikvision jsou vlastnictvím společnosti Hikvision v různých jurisdikcích. Ostatní ochranné známky a loga uvedené v této příručce jsou majetkem příslušných vlastníků.

Prohlášení o vyloučení odpovědnosti

TATO PŘÍRUČKA A POPISOVANÉ PRODUKTY VČETNĚ PŘÍSLUŠNÉHO HARDWARU, SOFTWARU A FIRMWARU JSOU V MAXIMÁLNÍM ROZSAHU PŘÍPUSTNÉM PODLE ZÁKONA POSKYTOVÁNY „JAK STOJÍ A LEŽÍ", A „SE VŠEMI VADAMI A CHYBAMI". SPOLEČNOST HIKVISION NEPOSKYTUJE ŽÁDNÉ VÝSLOVNÉ ANI PŘEDPOKLÁDANÉ ZÁRUKY ZARNUJÍCÍ MIMO JINÉ PRODEJNOST, USPOKOJIVOU KVALITU NEBO VHODNOST KE KONKRÉTNÍM ÚČELŮM. POUŽÍVÁNÍ TOHOTO PRODUKTU JE NA VAŠE VLASTNÍ RIZIKO. SPOLEČNOST HIKVISION V ŽÁDNÉM PŘÍPADĚ NENESE ODPOVĚDNOST ZA JAKÉKOLI ZVLÁŠTNÍ, NÁSLEDNÉ, NÁHODNÉ NEBO NEPŘÍMÉ ŠKODY ZAHRNUJÍCÍ MIMO JINÉ ŠKODY ZE ZTRÁTY OBCHODNÍHO ZISKU, PŘERUŠENÍ OBCHODNÍ ČINNOSTI NEBO ZTRÁTY DAT, POŠKOZENÍ SYSTÉMŮ NEBO ZTRÁTY DOKUMENTACE V SOUVISLOSTI S POUŽÍVÁNÍM TOHOTO VÝROBKU BEZ OHLEDU NA TO, ZDA TAKOVÉ ŠKODY VZNIKLY Z DŮVODU PORUŠENÍ SMLOUVY, OBČANSKOPRÁVNÍHO PŘEČINU (VČETNĚ NEDBALOSTI) ČI ODPOVĚDNOSTI ZA PRODUKT, A TO ANI V PŘÍPADĚ, ŽE SPOLEČNOST HIKVISION BYLA NA MOŽNOST TAKOVÝCHTO ŠKOD NEBO ZTRÁTY UPOZORNĚNA.

BERETE NA VĚDOMÍ, ŽE INTERNET SVOU PODSTATOU PŘEDSTAVUJE SKRYTÁ BEZPEČNOSTNÍ RIZIKA A SPOLEČNOST HIKVISION PROTO NEPŘEBÍRÁ ŽÁDNOU ODPOVĚDNOST ZA NESTANDARDNÍ PROVOZNÍ CHOVÁNÍ, ÚNIK OSOBNÍCH ÚDAJŮ NEBO JINÉ ŠKODY VYPLÝVAJÍCÍ Z KYBERNETICKÉHO ČI HACKERSKÉHO ÚTOKU, NAPADENÍ VIREM NEBO ŠKODY ZPŮSOBENÉ JINÝMI INTERNETOVÝMI BEZPEČNOSTNÍMI RIZIKY; SPOLEČNOST HIKVISION VŠAK V PŘÍPADĚ POTŘEBY POSKYTNE VČASNOU TECHNICKOU PODPORU.

SOUHLASÍTE S TÍM, ŽE TENTO PRODUKT BUDE POUŽÍVÁN V SOULADU SE VŠEMI PLATNÝMI ZÁKONY A VÝHRADNĚ ODPOVÍDÁTE ZA ZAJIŠTĚNÍ, ŽE VAŠE UŽÍVÁNÍ BUDE V SOULADU S PLATNOU LEGISLATIVOU. ODPOVÍDÁTE ZEJMÉNA ZA POUŽÍVÁNÍ PRODUKTU ZPŮSOBEM, KTERÝ NEPORUŠUJE PRÁVA TŘETÍCH STRAN, COŽ ZAHRNUJE MIMO JINÉ PRÁVO NA OCHRANU OSOBNOSTI, PRÁVO DUŠEVNÍHO VLASTNICTVÍ NEBO PRÁVO NA OCHRANU OSOBNÍCH ÚDAJŮ A DALŠÍ PRÁVA NA OCHRANU SOUKROMÍ. TENTO PRODUKT NESMÍTE POUŽÍVAT K JAKÝMKOLI NEDOVOLENÝM KONCOVÝM ÚČELŮM VČETNĚ VÝVOJE ČI VÝROBY ZBRANÍ HROMADNÉHO NIČENÍ, VÝVOJE NEBO VÝROBY CHEMICKÝCH ČI BIOLOGICKÝCH ZBRANÍ NEBO JAKÝCHKOLI ČINNOSTÍ SOUVISEJÍCÍCH S JADERNÝMI VÝBUŠNINAMI NEBO NEBEZPEČNÝM JADERNÝM PALIVOVÝM CYKLEM ČI K PODPOŘE PORUŠOVÁNÍ LIDSKÝCH PRÁV.

V PŘÍPADĚ JAKÉHOKOLI ROZPORU MEZI TÍMTO NÁVODEM A PŘÍSLUŠNÝMI ZÁKONY PLATÍ DRUHÉ ZMÍNĚNÉ.

Tento výrobek a dodávané příslušenství, je-li použito, jsou označeny značkou „CE" a proto splňují platné harmonizované evropské normy uvedené v rámci směrnice RE 2014/53/EU, směrnice EMC 2014/30/EU a směrnice RoHS2011/65/EU.

Směrnice 2012/19/ES (WEEE): Výrobky označené tímto symbolem nelze v Evropské unii likvidovat společně s netříděným domovním odpadem. Při zakoupení nového ekvivalentního výrobku tento výrobek řádně zrecyklujte vrácením svému místnímu dodavateli, nebo jej zlikvidujte odevzdáním v určených sběrných místech. Další informace naleznete na adrese: www.recyclethis.info

Směrnice 2006/66/ES (týkající se baterií): Tento výrobek obsahuje baterii, kterou nelze v Evropské unii likvidovat společně s netříděným domovním odpadem. Konkrétní informace o baterii naleznete v dokumentaci výrobku. Baterie je označena tímto symbolem, který může obsahovat písmena značící kadmium (Cd), olovo (Pb) nebo rtuť (Hg). Za účelem řádné recyklace baterii odevzdejte svému dodavateli nebo na určené sběrné místo. Další informace naleznete na adrese: www.recyclethis.info

UPOZORNĚNÍ

1. Namontujte zařízení podle pokynů v tomto návodu.
2. Toto zařízení není vhodné pro použití v místech, na kterých se mohou vyskytovat děti.
3. Zařízení je vhodné pouze pro použití v přístrojové krabici nebo v jiném zařízení chráněném krytem.
4. Zařízení je třeba v souladu s montážními pokyny bezpečně připevnit na podlahu nebo na zeď, aby nedošlo ke zranění.
5. Na zařízení se nesmí pokládat zdroje otevřeného ohně jako například hořící svíčky.
6. Toto zařízení bylo navrženo a v případě potřeby upraveno k připojení do rozvodného systému IT.
7. Vně zařízení musí být k dispozici snadno přístupné odpojovací zařízení.
8. Síťová zásuvka musí být namontována v blízkosti zařízení a musí být snadno přístupná.
9. Při manipulaci se zařízením si můžete popálit prsty. Než budete s díly manipulovat, vyčkejte po vypnutí zařízení půl hodiny.
10. Používejte jen napájecí zdroje se standardními hodnotami 100 V stř. až 240 V stř., 50/60 Hz.
11. Zařízení nesmí být vystaveno kapající nebo stříkající vodě a nesmí se na něj pokládat předměty s tekutinami, jako jsou vázy.

Při připojení ke zdroji střídavého proudu zajistěte správné zapojení svorek.

označuje nebezpečné kabely pod napětím nebo pod proudem. Připojení externí kabeláže ke svorkám proto musí provádět vyškolená osoba.

DANSK

©2022 Hangzhou Hikvision Digital Technology Co., Ltd. Alle rettigheder forbeholdes.

Om denne vejledning

Vejledningen indeholder anvisninger om brug og håndtering af produktet. Billeder, diagrammer, illustrationer og alle øvrige oplysninger herefter tjener kun som beskrivelse og forklaring. Oplysningerne i vejledningen er med forbehold for ændring uden varsel på grund af opdateringer af firmware eller andre årsager. Du kan finde den seneste udgave af vejledning på Hikvisionswebsted (https://www.hikvision.com/).

Brug brugervejledningen under vejledning af og med hjælp fra fagfolk, der er uddannet i understøttelse af produktet.

HIKVISION og andre af Hikvisions varemærker og logoer tilhører Hikvision i forskellige jurisdiktioner. Andre nævnte varemærker og logoer tilhører deres respektive ejere.

Ansvarsfraskrivelse

VEJLEDNINGEN OG DET HERI BESKREVNE PRODUKT, INKL.HARDWARE, SOFTWARE OG FIRMWARE, LEVERES I STØRST MULIGT OMFANG, DER ER TILLADT VED LOV, "SOM DET ER OG FOREFINDES" OG "MED ALLE DEFEKTER OG FEJL". HIKVISION UDSTEDER INGEN GARANTIER, UDTRYKKELIGE ELLER UNDERFORSTÅEDE, INKL. UDEN BEGRÆNSNING, VEDRØRENDE SALGBARHED, TILFREDSSTILLENDE KVALITET ELLER EGNETHED TIL ET BESTEMT FORMÅL. DIN BRUG AF PRODUKTET SKER PÅ DIN EGEN RISIKO. UNDER INGEN OMSTÆNDIGHEDER ER HIKVISION ANSVARLIG OVER FOR DIG FOR SÆRLIGE SKADER, HÆNDELIGE SKADER, FØLGESKADER ELLER INDIREKTE SKADER, INKL. BL.A., SKADER SOM FØLGE AF DRIFTSTAB, DRIFTSFORSTYRRELSER ELLER TAB AF DATA, BESKADIGELSE AF SYSTEMER ELLER TAB AF DOKUMENTATION, UANSET OM DET ER BASERET PÅ KONTRAKTBRUD, SKADEVOLDENDE HANDLINGER (HERUNDER UAGTSOMHED), PRODUKTANSVAR ELLER PÅ ANDEN MÅDE I FORBINDELSE MED BRUGEN AF PRODUKTET, SELV OM HIKVISION ER BLEVET UNDERRETTET OM MULIGHEDEN FOR SÅDANNE SKADER.

DU ANERKENDER, AT INTERNETTET INDEHOLDER INDBYGGEDE SIKKERHEDSRISICI.HIKVISION PÅTAGER SIG INTET ANSVAR FOR UNORMAL DRIFT, LÆKAGE AF PERSONLIGE OPLYSNINGER ELLER ANDRE SKADER SOM FØLGE AF CYBERANGREB, HACKERANGREB, VIRUSANGREB ELLER ANDRE INTERNETSIKKERHEDSRISICI. HIKVISION VIL DOG YDE EVENTUEL NØDVENDIG OG RETTIDIG TEKNISK BISTAND.

DU ERKLÆRER DIG INDFORSTÅET MED AT BRUGE PRODUKTET I OVERENSSTEMMELSE MED ALLE GÆLDENDE LOVE, OG DU ER ENEANSVARLIG FOR AT SIKRE, AT DIN BRUG OVERHOLDER AL GÆLDENDE LOVGIVNING. DU ER ISÆR ANSVARLIG FOR AT BRUGE PRODUKTET PÅ EN MÅDE, DER IKKE KRÆNKER TREDJEPARTSRETTIGHEDER, HERUNDER, UDEN BEGRÆNSNINGER, RETTIGHEDER VEDRØRENDE OFFENTLIG OMTALE, INTELLEKTUELLE EJENDOMSRETTIGHEDER ELLER RETTIGHEDER VEDRØRENDE DATABESKYTTELSE OG ANDRE RETTIGHEDER VEDRØRENDE PERSONLIGE OPLYSNINGER. DU MÅ IKKE BRUGE PRODUKTET TIL FORBUDTE SLUTANVENDELSER, HERUNDER UDVIKLING ELLER FREMSTILLING AF MASSEØDELÆGGELSESVÅBEN, UDVIKLING ELLER PRODUKTION AF KEMISKE ELLER BIOLOGISKE VÅBEN, AKTIVITETER I DEN KONTEKST, DER ER KNYTTET TIL ATOMBOMBER ELLER USIKKERT REAKTORBRÆNDSEL, ELLER SOM STØTTE TIL OVERTRÆDELSE AF MENNESKERETTIGHEDER.

I TILFÆLDE AF UOVERENSSTEMMELSE MELLEM VEJLEDNINGEN OG GÆLDENDE LOVGIVNING GÆLDER SIDSTNÆVNTE.

Produktet og eventuelt medfølgende tilbehør er mærket "CE" og opfylder derfor gældende harmoniserede europæiske standarder anført i RE-direktivet 2014/53/EU, EMC-direktivet 2014/30/EU og RoHS-direktivet 2011/65/EU.

2012/19/EU (WEEE-direktivet): Produkter, der er mærket med dette symbol, kan ikke bortskaffes som almindeligt husholdningsaffald i EU. Med henblik på korrekt genbrug skal du aflevere produktet til din lokale leverandør ved køb af tilsvarende nyt udstyr eller aflevere det på et dertil indrettet indleveringssted. For yderligere oplysninger se: www.recyclethis.info

2006/66/EF (batteridirektivet): Dette produkt indeholder et batteri, som ikke kan bortskaffes sammen med almindeligt husholdningsaffald i EU. Find specifikke oplysninger om batteriet i produktdokumentationen. Batteriet er mærket med dette symbol, som kan indeholde bogstaver, der indikerer indhold af kadmium (Cd), bly (Pb) eller kviksølv (Hg). Med henblik på korrekt genbrug skal du aflevere batteriet til din leverandør eller til et dertil indrettet indleveringssted. Du kan få flere oplysninger her: www.recyclethis.info

ADVARSEL

1. Installér udstyret i overensstemmelse med anvisningerne i vejledningen.
2. Udstyret er ikke egnet til brug på steder, hvor det er sandsynligt, at børn er til stede.
3. Dette udstyr er kun egnet til brug i en fordelingsboks eller anden indkapslet enhed.
4. For at undgå personskade skal udstyret fastgøres forsvarligt til gulvet/væggen i overensstemmelse med installationsvejledningen.
5. Placér ikke kilder med åben ild, såsom et tændt stearinlys, oven på udstyret.
6. Udstyret kan efter behov ændres til tilslutning til et strømfordelingssystem med klassifikation IT.
7. En let tilgængelig afbryderanordning skal være indbygget uden for udstyret.
8. Stikkontakten skal være installeret i nærheden af udstyret og være nemt tilgængelig.
9. Forbrændinger på fingre, når du håndterer enheden. Vent 30 minutter, efter at udstyret er slukket, før delene håndteres.
10. Brug kun strømforsyninger med standarden 100-240 V vekselstrøm, 50/60 Hz.
11. Udsæt ikke udstyret for dryp eller sprøjt, og placér ikke genstande med væske, såsom vaser, oven på udstyret.

Sørg for korrekt kabelføring af terminalerne for tilslutning til en strømforsyning med vekselstrøm.

angiver tilstedeværelsen af farlig strøm, og tilslutning af eksterne ledninger til terminalerne kræver udførelse af en fagmand.

MAGYAR

©2022 Hangzhou Hikvision Digital Technology Co., Ltd. Minden jog fenntartva.

Az útmutatóval kapcsolatos tudnivalók

Az útmutató a termék használatára és kezelésére vonatkozó utasításokat tartalmaz. Az itt szereplő képek, diagramok, ábrák és minden további információ csupán leírásként és magyarázatként szolgál. Az Útmutatóban szereplő információk a firmware-frissítések és egyéb okok miatt előzetes értesítés nélkül változhatnak. Az Útmutató legfrissebb változatáért keresse fel a Hikvision weboldalát (https://www.hikvision.com/).

Az Útmutatót a termékkel kapcsolatos támogatáshoz megfelelő képesítéssel rendelkező szakemberek támogatásával és útmutatásával együtt használja.

A(z) HIKVISION, valamint a Hikvision egyéb védjegyei és logói a Hikvision tulajdonát képezik különböző joghatóságokban. Az említett egyéb védjegyek és logók a megfelelő tulajdonosok tulajdonát képezik.

Felelősségkizárás

EZT A KÉZIKÖNYVET, VALAMINT A BENNE SZEREPLŐ TERMÉKET ANNAK HARDVER-, SZOFTVER-ÖSSZETEVŐIVEL ÉS FIRMWARE-ÉVEL EGYÜTT „EREDETI FORMÁBAN" BIZTOSÍTJUK, „BELEÉRTVE AZOK ÖSSZES ESETLEGES HIBÁJÁT". A HIKVISION NEM VÁLLAL SEM KIFEJEZETT, SEM TÖRVÉNY ÁLTAL VÉLELMEZETT JÓTÁLLÁST, TÖBBEK KÖZÖTT – DE NEM KORLÁTOZVA – A TERMÉK ÉRTÉKESÍTHETŐSÉGÉRE, MEGFELELŐ MINŐSÉGÉRE, VALAMINT ADOTT CÉLRA VALÓ ALKALMASSÁGÁRA. A TERMÉKET KIZÁRÓLAG SAJÁT FELELŐSSÉGÉRE HASZNÁLHATJA. A HIKVISION SEMMILYEN ESETBEN SEM VÁLLAL FELELŐSSÉGET ÖN FELÉ SEMMILYEN KÜLÖNLEGES, KÖVETKEZMÉNYES, JÁRULÉKOS VAGY KÖZVETETT KÁRÉRT, BELEÉRTVE TÖBBEK KÖZÖTT A TERMÉK HASZNÁLATÁVAL ÖSSZEFÜGGÉSBEN AZ ÜZLETI HASZON ELVESZTÉSÉBŐL, AZ ÜZLETMENET MEGSZAKADÁSÁBÓL, VALAMINT AZ ADATOK VAGY DOKUMENTUMOK ELVESZTÉSÉBŐL EREDŐ KÁROKAT, TÖRTÉNJEN EZ SZERZŐDÉSSZEGÉS VAGY KÁROKOZÁS (BELEÉRTVE A GONDATLANSÁGOT) EREDMÉNYEKÉNT, MÉG AKKOR SEM, HA A HIKVISION VÁLLALATOT TÁJÉKOZTATTÁK AZ ILYEN KÁROK BEKÖVETKEZÉSÉNEK LEHETŐSÉGÉRŐL.

ÖN TUDOMÁSUL VESZI, HOGY AZ INTERNET TERMÉSZETÉBŐL FAKADÓAN REJT KOCKÁZATOKAT, ÉS A HIKVISION SEMMILYEN FELELŐSSÉGET NEM VÁLLAL A RENDELLENES MŰKÖDÉSÉRT, A SZEMÉLYES ADATOK KISZIVÁRGÁSÁÉRT VAGY MÁS OLYAN KÁROKÉRT, AMELYEKET KIBERTÁMADÁSOK, HACKERTÁMADÁSOK, VÍRUSFERTŐZÉSEK VAGY MÁS INTERNETES BIZTONSÁGI VESZÉLYEK OKOZTAK; A HIKVISION AZONBAN KÉRÉSRE IDŐBEN MŰSZAKI TÁMOGATÁST NYÚJT.

ÖN ELFOGADJA, HOGY EZT A TERMÉKET KIZÁRÓLAG A VONATKOZÓ TÖRVÉNYI ELŐÍRÁSOK BETARTÁSÁVAL HASZNÁLJA, ÉS HOGY A VONATKOZÓ TÖRVÉNYEKNEK MEGFELELŐ HASZNÁLAT KIZÁRÓLAG AZ ÖN FELELŐSSÉGE. KÜLÖNÖSKÉPPEN AZ ÖN FELELŐSSÉGE, HOGY A TERMÉK HASZNÁLATA SORÁN NE SÉRTSE HARMADIK FÉL JOGAIT, BELEÉRTVE, DE NEM KORLÁTOZVA A NYILVÁNOSSÁGRA, SZELLEMI TULAJDONRA, ADATOK VÉDELMÉRE ÉS EGYÉB SZEMÉLYES ADATOKRA VONATKOZÓ JOGOKAT. A TERMÉKET NEM HASZNÁLHATJA TILTOTT CÉLRA, BELEÉRTVE A TÖMEGPUSZTÍTÓ FEGYVEREK FEJLESZTÉSÉT VAGY GYÁRTÁSÁT, A VEGYI VAGY BIOLÓGIAI FEGYVEREK FEJLESZTÉSÉT VAGY GYÁRTÁSÁT, VALAMINT BÁRMILYEN, ROBBANÁSVESZÉLYES VAGY NEM BIZTONSÁGOS NUKLEÁRIS HASADÓANYAG-CIKLUSSAL KAPCSOLATOS TEVÉKENYSÉGET, ILLETVE EMBERI JOGI VISSZAÉLÉSEKET TÁMOGATÓ MÓDON TÖRTÉNŐ FELHASZNÁLÁST.

HA A JELEN KÉZIKÖNYV ÉS A HATÁLYOS TÖRVÉNY KÖZÖTT ELLENTMONDÁS TAPASZTALHATÓ, AKKOR AZ UTÓBBI A MÉRVADÓ.

Ez a termék és tartozékai (amennyiben vannak) „CE" jelöléssel vannak ellátva, ezáltal megfelelnek a következő irányelvekben foglalt harmonizált európai szabványoknak: 2014/53/EU (RE-irányelv), 2014/30/EU (EMC-irányelv), 2011/65/EU (RoHS-irányelv).

2012/19/EU (WEEE-irányelv): Az ezzel a jelzéssel ellátott termékeket nem lehet szelektálatlan kommunális hulladékként elhelyezni az Európai Unióban. A megfelelő újrahasznosítás érdekében vigye vissza ezt a terméket helyi értékesítőhöz, amikor új, egyenértékű berendezést vásárol, vagy adja le a kijelölt gyűjtőhelyeken. További információért keresse fel az alábbi honlapot: www.recyclethis.info

2006/66/EC (akkumulátorokról szóló irányelv): Ez a termék olyan elemet tartalmaz, amelyet nem lehet szelektálatlan kommunális hulladékként elhelyezni az Európai Unióban. A termékdokumentációban további információkat talál az elemről. Az elem ezzel a jelzéssel van ellátva. A jelzésen megtalálhatók lehetnek a kadmiumot (Cd), ólmot (Pb) vagy higanyt (Hg) jelző betűjelek. A megfelelő újrahasznosítás érdekében vigye vissza az elemet a vásárlás helyére, vagy vigye egy kijelölt gyűjtőhelyre. További információért keresse fel az alábbi honlapot: www.recyclethis.info

VIGYÁZAT

1. A készülék telepítését az ebben az útmutatóban leírtak szerint végezze.
2. Ez a készülék nem használható olyan helyen, ahol gyermekek lehetnek jelen.
3. Ez a berendezés csak kötődobozban vagy más, készülékházzal védett eszközben használható.
4. A balesetveszély elkerülése érdekében a készüléket az üzembe helyezési utasításoknak megfelelően szilárdan a padlóhoz/falhoz kell erősíteni.
5. Tilos a készüléken nyílt lángforrást, pl. gyertyát elhelyezni.
6. A készülék úgy van kialakítva, hogy szükség esetén IT besorolású tápfeszültség-elosztó rendszerhez csatlakoztatható.
7. Egy könnyen hozzáférhető leválasztó eszköz legyen kívülről beépítve a berendezésbe.
8. A hálózati aljzatot a készülék közelében kell felszerelni, és az aljzatnak könnyen hozzáférhetőnek kell lennie.
9. Az eszköz megérintése esetén az ujjak égési sérülésének veszélye áll fenn. Ezeknek a részeknek a megérintése előtt várjon fél órát a készülék kikapcsolását követően.
10. Kizárólag 100V AC- 240V AC, 50/60 Hz szabványú áramforrást használjon.
11. A készüléket védeni kell csöpögő vagy fröccsenő vízés folyadékok ellen. Ne helyezzen vizet tartalmazó edényt, tárgyat, pl. vázát a tetejére.

Ügyeljen a váltakozóáramú hálózati feszültségforráshoz csatlakozó érintkezők megfelelő bekötésére.

jel veszélyes feszültség jelenlétére utal, ezért a kapcsokhoz csatlakozó külső vezetékek bekötését csak megfelelően képzett személy végezheti.

POLSKI

© 2022 Hangzhou Hikvision Digital Technology Co., Ltd. Wszelkie prawa zastrzeżone.

Opis podręcznika

Podręcznik zawiera instrukcje dotyczące korzystania z produktu i obchodzenia się z nim. Zdjęcia, rysunki, wykresy i pozostałe informacje zamieszczono w podręczniku wyłącznie dla celów informacyjnych i opisowych. Informacje zamieszczone w podręczniku mogą ulec zmianie bez powiadomienia w związku z aktualizacjami oprogramowania układowego lub w innych okolicznościach. Najnowsza wersja tego podręcznika jest dostępna w witrynie internetowej firmy Hikvision (https://www.hikvision.com/).

Oprócz tego podręcznika należy korzystać z porad i pomocy specjalistów z działu pomocy technicznej związanej z produktem.

HIKVISION oraz inne znaki towarowe i logo Hikvision są własnością firmy Hikvision w różnych jurysdykcjach. Inne znaki towarowe i logo użyte w podręczniku należą do odpowiednich właścicieli.

Zastrzeżenia prawne

W PEŁNYM ZAKRESIE DOZWOLONYM PRZEZ OBOWIĄZUJĄCE PRAWO TEN PODRĘCZNIK, OPISANY PRODUKT I ZWIĄZANE Z NIM WYPOSAŻENIE ORAZ OPROGRAMOWANIE APLIKACYJNE I UKŁADOWE SĄ UDOSTĘPNIANE BEZ GWARANCJI. FIRMA HIKVISION NIE UDZIELA ŻADNYCH WYRAŹNYCH ANI DOROZUMIANYCH GWARANCJI, TAKICH JAK GWARANCJE DOTYCZĄCE PRZYDATNOŚCI HANDLOWEJ, JAKOŚCI LUB PRZYDATNOŚCI DO OKREŚLONEGO CELU. UŻYTKOWNIK KORZYSTA Z PRODUKTU NA WŁASNE RYZYKO. NIEZALEŻNIE OD OKOLICZNOŚCI FIRMA HIKVISION NIE PONOSI ODPOWIEDZIALNOŚCI ZA STRATY SPECJALNE, WYNIKOWE, PRZYPADKOWE LUB POŚREDNIE, TAKIE JAK STRATA OCZEKIWANYCH ZYSKÓW Z DZIAŁALNOŚCI BIZNESOWEJ, PRZERWY W DZIAŁALNOŚCI BIZNESOWEJ, USZKODZENIE SYSTEMÓW ALBO STRATA DANYCH LUB DOKUMENTACJI, WYNIKAJĄCE Z NARUSZENIA UMOWY, PRZEWINIENIA (ŁĄCZNIE Z ZANIEDBANIEM), ODPOWIEDZIALNOŚCI ZA PRODUKT LUB INNYCH OKOLICZNOŚCI, ZWIĄZANE Z UŻYCIEM TEGO PRODUKTU, NAWET JEŻELI FIRMA HIKVISION ZOSTAŁA POINFORMOWANA O MOŻLIWOŚCI WYSTĄPIENIA TAKICH SZKÓD LUB STRAT.

UŻYTKOWNIK PRZYJMUJE DO WIADOMOŚCI, ŻE KORZYSTANIE Z INTERNETU JEST ZWIĄZANE Z ZAGROŻENIAMI DLA BEZPIECZEŃSTWA, A FIRMA HIKVISION NIE PONOSI ODPOWIEDZIALNOŚCI ZA NIEPRAWIDŁOWE FUNKCJONOWANIE, WYCIEK POUFNYCH INFORMACJI LUB INNE SZKODY WYNIKAJĄCE Z ATAKU CYBERNETYCZNEGO, ATAKU HAKERA, DZIAŁANIA WIRUSÓW LUB INNYCH ZAGROŻEŃ DLA BEZPIECZEŃSTWA W INTERNECIE. FIRMA HIKVISION ZAPEWNI JEDNAK TERMINOWĄ POMOC TECHNICZNĄ, JEŻELI BĘDZIE TO WYMAGANE.

UŻYTKOWNIK ZOBOWIĄZUJE SIĘ DO KORZYSTANIA Z PRODUKTU ZGODNIE Z OBOWIĄZUJĄCYMI PRZEPISAMI I PRZYJMUJE DO WIADOMOŚCI, ŻE JEST ZOBOWIĄZANY DO ZAPEWNIENIA ZGODNOŚCI UŻYCIA PRODUKTU Z OBOWIĄZUJĄCYMI PRZEPISAMI. W SZCZEGÓLNOŚCI UŻYTKOWNIK JEST ZOBOWIĄZANY DO KORZYSTANIA Z PRODUKTU W SPOSÓB, KTÓRY NIE NARUSZA PRAW STRON TRZECICH, DOTYCZĄCYCH NA PRZYKŁAD WIZERUNKU KOMERCYJNEGO, WŁASNOŚCI INTELEKTUALNEJ LUB OCHRONY DANYCH I PRYWATNOŚCI. UŻYTKOWNIK NIE BĘDZIE UŻYWAĆ PRODUKTU DO CELÓW ZABRONIONYCH, TAKICH JAK OPRACOWANIE LUB PRODUKCJA BRONI MASOWEGO RAŻENIA ALBO BRONI CHEMICZNEJ LUB BIOLOGICZNEJ ORAZ DZIAŁANIA ZWIĄZANE Z MATERIAŁAMI WYBUCHOWYMI NUKLEARNYMI, NIEBEZPIECZNYM CYKLEM PALIWOWYM LUB ŁAMANIEM PRAW CZŁOWIEKA.

W PRZYPADKU NIEZGODNOŚCI NINIEJSZEGO PODRĘCZNIKA Z OBOWIĄZUJĄCYM PRAWEM, WYŻSZY PRIORYTET BĘDZIE MIAŁO OBOWIĄZUJĄCE PRAWO.

Ten produkt i ewentualnie dostarczone z nim akcesoria oznaczono symbolem „CE" potwierdzającym zgodność z odpowiednimi ujednoliconymi normami europejskimi, uwzględnionymi w dyrektywie radiowej (RE) 2014/53/EU, dyrektywie 2014/30/EU w sprawie kompatybilności elektromagnetycznej (EMC) i dyrektywie 2011/65/EU w sprawie ograniczenia stosowania niektórych niebezpiecznych substancji w sprzęcie elektrycznym i elektronicznym (RoHS).

Dyrektywa 2012/19/EU w sprawie zużytego sprzętu elektrycznego i elektronicznego (WEEE): Produktów oznaczonych tym symbolem nie wolno utylizować na obszarze Unii Europejskiej jako niesegregowane odpady komunalne. Aby zapewnić prawidłowy recykling, należy zwrócić ten produkt do lokalnego dostawcy przy zakupie równoważnego nowego urządzenia lub utylizować go w wyznaczonym punkcie selektywnej zbiórki odpadów. Aby uzyskać więcej informacji, skorzystaj ze strony internetowej www.recyclethis.info.

Dyrektywa 2006/66/EC w sprawie baterii i akumulatorów: Ten produkt zawiera baterię, której nie wolno utylizować na obszarze Unii Europejskiej jako niesegregowane odpady komunalne. Szczegółowe informacje dotyczące baterii zamieszczono w dokumentacji produktu. Bateria jest oznaczona tym symbolem, który może także zawierać litery wskazujące na zawartość kadmu (Cd), ołowiu (Pb) lub rtęci (Hg). Aby zapewnić prawidłowy recykling, należy zwrócić baterię do dostawcy lub przekazać ją do wyznaczonego punktu zbiórki. Aby uzyskać więcej informacji, skorzystaj ze strony internetowej www.recyclethis.info.

PRZESTROGA

1. Urządzenie należy zainstalować zgodnie z instrukcjami podanymi w tym podręczniku.
2. Urządzenie nie powinno być używane w lokalizacjach, w których mogą przebywać dzieci.
3. Urządzenie powinno być instalowane w puszcze montażowej lub innej obudowie ochronnej.
4. Aby zapobiec zranieniu, należy przymocować urządzenie do podłogi/ściany zgodnie z instrukcjami instalacyjnymi.
5. Nie wolno umieszczać na urządzeniu źródeł nieosłoniętego płomienia, takich jak zapalone świece.
6. Urządzenie zostało zaprojektowane w sposób umożliwiający przystosowanie do zasilania z sieci elektrycznej w konfiguracji IT.
7. Na linii zasilającej urządzenie należy zainstalować łatwo dostępny odłącznik.
8. Gniazdo sieci elektrycznej powinno być zainstalowane w łatwo dostępnym miejscu w pobliżu urządzenia.
9. Dotknięcie gorących elementów urządzenia może spowodować oparzenie palców. Po wyłączeniu zasilania należy odczekać pół godziny przed dotknięciem podzespołów urządzenia.
10. Należy korzystać wyłącznie ze standardowego zasilania 100–240 VAC, 50/60 Hz.
11. Nie wolno dopuścić do rozlania cieczy na urządzeniu. Nie wolno ustawiać na urządzeniu naczyń napełnionych cieczą, takich jak wazony.

Należy upewnić się, że przewody są prawidłowo podłączone do złączy sieci elektrycznej.

oznacza niebezpieczne napięcie i konieczność podłączania przewodów zewnętrznych do złączy przez wykwalifikowaną osobę.

ROMÂNĂ

©2022 Hangzhou Hikvision Digital Technology Co., Ltd. Toate drepturile rezervate.

Despre acest manual

Manualul include instrucţiunile pentru utilizarea şi gestionarea produsului. Fotografiile, graficele şi imaginile, precum şi celelalte informaţii expuse în continuare sunt prezente exclusiv în scop descriptiv şi explicativ. Informaţiile din Manual pot fi modificate fără notificare, ca urmare a actualizărilor de firmware sau din alte motive. Vă rugăm să găsiţi cea mai recentă versiune a acestui manual pe site-ul web Hikvision (https://www.hikvision.com/).

Vă rugăm să utilizaţi acest manual cu îndrumarea şi asistenţa profesioniştilor instruiţi în asistenţa pentru acest produs.

HIKVISION şi alte mărci comerciale şi logo-uri ale Hikvision sunt proprietăţile Hikvision în diferite jurisdicţii. Alte mărci comerciale şi logo-uri men ionate reprezintă proprietatea de inătorilor resepctivi.

Declinarea răspunderii legale

ÎN LIMITA LEGII APLICABILE, ACEST MANUAL ŞI PRODUSUL DESCRIS, ÎMPREUNĂ CU HARDWARE-UL, SOFTWARE-UL ŞI FIRMWARE-UL AFERENTE, SUNT OFERITE „AŞA CUM SUNT" ŞI „CU TOATE DEFEC IUNILE ŞI ERORILE". HIKVISION NU OFERA NICIO GARANTIE, NICI IN MOD EXPRES SI NICI IMPLICIT, IN CEEA CE PRIVESTE INCLUSIV, DAR FARA LIMITARE LA COMERCIABILITATEA, CALITATEA SATISFĂCĂTOARE, SAU UTILITATEA PENTRU UN ANUMIT SCOP. DVS. VEŢI UTILIZA ACEST PRODUS PE PROPRIUL DVS. RISC. ÎN NICIUN CAZ, HIKVISION NU VA FI RĂSPUNZĂTOARE FA Ă DE DVS. PENTRU ORICE DAUNE INDIRECTE, INCIDENTALE, SPECIALE, DAUNE PENTRU PIERDEREA PROFITULUI, INTRERUPEREA AFACERII SAU PIERDEREA DE DATE, DEFECTAREA SISTEMELOR SAU PIERDEREA DOCUMENTA IEI, PE BAZA ÎNCĂLCĂRII CONTRACTULUI, UNEI INFRAC IUNI (INCLUSIV NEGLIJEN Ă), RĂSPUNDEREA PENTRU PRODUSE SAU PRINTR-UN ALT MOD LEGAT DE UTILIZAREA PRODUSULUI, CHIAR DACĂ HIKVISION A FOST INFORMATĂ ÎN PREALABIL DESPRE POSIBILITATEA APARI IEI UNOR ASTFEL DE DAUNE SAU PIERDERI.

SUNTEŢI DE ACORD CĂ INTERNETUL, PRIN NATURA SA, PRESUPUNE RISCURI INERENTE CU PRIVIRE LA SECURITATE, IAR HIKVISION NU ÎŞI ASUMĂ NICIO RESPONSABILITATE PENTRU OPERARE NESATISFACATOARE, ABATERI PRIVIND CONFIDENŢIALITATEA SAU ALTE DAUNE REZULTATE ÎN URMA UNUI ATAC CIBERNETIC, ATAC AL HACKERILOR, INFECŢII CU VIRUŞI SAU ALTOR RISCURI PRIVIND SECURITATEA PE INTERNET; CU TOATE ACESTEA, HIKVISION VA OFERI SUPORT TEHNIC ÎN TIMP UTIL, DACĂ ESTE NECESAR.

SUNTEŢI DE ACORD SĂ UTILIZAŢI ACEST PRODUS ÎN CONFORMITATE CU TOATE LEGILE APLICABILE, DEVENIND RESPONSABIL PENTRU UTILIZAREA ÎN CONFORMITATE CU LEGEA APLICABILĂ. SUNTEI, DE ASEMENEA, RESPONSABIL PENTRU UTILIZAREA ACESTUI PRODUS FĂRĂ A ÎNCĂLCA DREPTURILE TER ILOR, INCLUSIV, DAR FĂRĂ A SE LIMITA LA DREPTURILE PUBLICITĂ II, DREPTURILE DE PROPRIETATE INTELECTUALĂ SAU DREPTUL LA PROTEC IA DATELOR ŞI ALTE DREPTURI PRIVATE. NU UTILIZA I ACEST PRODUS PENTRU UTILIZĂRI FINALE INTERZISE, INCLUSIV DEZVOLTAREA SAU PRODUC IA DE ARME DE DISTRUGERE ÎN MASĂ, DEZVOLTAREA SAU PRODUC IA DE ARME CHIMICE SAU BIOLOGICE, ACTIVITĂ ILEGATE DE ORICE EXPLOZIBIL NUCLEAR SAU CICLU DE COMBUSTIBIL NUCLEAR CARE AR PRODUCE LIPSĂ DE SIGURAN Ă SAU ÎN SPRIJINUL ABUZURILOR ASUPRA DREPTURILOR OMULUI.

ÎN EVENTUALITATEA UNUI CONFLICT ÎNTRE ACEST MANUAL ŞI LEGISLA IA APLICABILĂ, VA AVEA PRIORITATE ULTIMA DINTRE ACESTEA.

Acest produs şi, dacă este cazul, accesoriile furnizate sunt însemnate cu marcajul „CE" şi, drept urmare, este conform cu standardele europene armonizate aplicabile, enumerate în Directiva 2014/53/UE privind echipamentele radio, Directiva CEM 2014/30/UE şi Directiva RoHS 2011/65/UE.

2012/19/UE (directiva DEEE): Produsele marcate cu acest simbol nu pot fi eliminate ca deşeuri municipale nesortate în Uniunea Europeană. Pentru o reciclare corectă, returnaţi acest produs furnizorului local la achiziţionarea de echipamente noi echivalente sau aruncaţi la punctele de colectare desemnate. Pentru mai multe informaţii, consultaţi: www.recyclethis.info

2006/66/CE (Directiva pentru baterii): Acest produs conţine o baterie, care nu poate fi eliminată ca deşeu municipal nesortat în Uniunea Europeană. Consultaţi documentaţia produsului, pentru informaţii specifice despre baterie. Bateria este marcată cu acest simbol, care poate include litere pentru a indica metale precum cadmi (Cd), plumb (Pb) sau mercur (Hg). Pentru o reciclare corectă, returnaţi bateria furnizorului dvs. sau la un punct de colectare desemnat. Pentru mai multe informaţii, consultaţi: www.recyclethis.info

PRECAUŢIE

1. Instalaţi echipamentul conform instrucţiunilor din acest manual.
2. Acest echipament nu este potrivit pentru utilizarea în locuri unde este posibil să fie prezenţi copiii.
3. Acest echipament este adecvat numai pentru utilizarea într-o doză de conexiuni sau un alt dispozitiv protejat cu carcasă.
4. Pentru a preveni rănirea, acest echipament trebuie să fie fixat ferm pe podea/perete, în conformitate cu instrucţiunile de instalare.
5. Nu plasaţi pe echipament surse de flacără deschisă, cum ar fi lumânări aprinse.
6. Echipamentul a fost proiectat şi modificat, în caz de necesitate, pentru conectarea la un sistem de distribuţie a energiei electrice IT.
7. Un dispozitiv de deconectare uşor accesibil trebuie încorporat la echipament, la exterior.
8. Priza electrică va fi instalată în apropierea echipamentului, fiind uşor accesibilă.
9. Pericol de arsuri la nivelul degetelor la manipularea dispozitivului. Aşteptaţi o jumătate de oră după ce opriţi echipamentul, înainte de a manipula piesele.
10. Utilizaţi numai surse de alimentare la standardul cuprins între 100V CA şi 240V CA, 50/60 HZ.
11. Echipamentul nu trebuie să fie expus la picurare sau la stropire, astfel că niciun obiect umplut cu lichide, cum ar fi vazele, nu trebuie să fie plasat pe echipament.

Asiguraţi conectarea corectă a terminalelor pentru conectarea la o reţea de curent alternativ.

indică pericol real, iar cablajul extern conectat la terminale necesită instalarea de către o persoană instruită.

SLOVENČINA

©2022 Hangzhou Hikvision Digital Technology Co., Ltd. Všetky práva vyhradené.

Informácie o tomto návode

Táto príručka obsahuje pokyny na používanie a správu produktu. Obrázky, grafy, nákresy a všetky ďalšie informácie, ktoré sú v ňom uvedené, slúžia len na opis a vysvetlenie. Informácie uvedené v návode sa môžu zmeniť bez predchádzajúceho upozornenia v dôsledku aktualizácií firmvéru alebo iných príčin. Najnovšiu verziu tohto návodu nájdete na webovej stránke spoločnosti Hikvision (https://www.hikvision.com/).

Používajte tento návod v súlade s pokynmi a radami odborníkov, ktorí sú vyškolení na obsluhu produktu.

HIKVISION a iné ochranné známky a logá spoločnosti Hikvision sú vlastníctvom spoločnosti Hikvision v rôznych jurisdikciách. Iné ochranné známky a logá sú vlastníctvom príslušných majiteľov.

Odmietnutie zodpovednosti

V MAXIMÁLNOM MOŽNOM ROZSAHU, KTORÝ POVOĽUJÚ PRÍSLUŠNÉ PRÁVNE PREDPISY, SA TÁTO PRÍRUČKA A OPÍSANÝ PRODUKT SPOLU S JEHO HARDVÉROM, SOFTVÉROM A FIRMVÉROM, DODÁVAJÚ V STAVE „AKO SÚ" A „SO VŠETKÝMI PORUCHAMI A CHYBAMI". SPOLOČNOSŤ HIKVISION NEPOSKYTUJE ŽIADNE VÝSLOVNÉ ANI PREDPOKLADANÉ ZÁRUKY, OKREM INÉHO VRÁTANE ZÁRUKY PREDAJNOSTI, USPOKOJIVEJ KVALITY ALEBO VHODNOSTI NA KONKRÉTNY ÚČEL. POUŽÍVANIE PRODUKTU JE NA VAŠE VLASTNÉ RIZIKO. SPOLOČNOSŤ HIKVISION V ŽIADNOM PRÍPADE NENESIE ZODPOVEDNOSŤ ZA ŽIADNE OSOBITNÉ, NÁSLEDNÉ, NÁHODNÉ ALEBO NEPRIAME ŠKODY, OKREM INÉHO VRÁTANE ŠKÔD Z UŠLÉHO PODNIKATEĽSKÉHO ZISKU, PRERUŠENIA PODNIKANIA, STRATY ÚDAJOV, POŠKODENIA SYSTÉMOV ALEBO STRATY DOKUMENTÁCIE, ČI UŽ NA ZÁKLADE PORUŠENIA ZMLUVY, PREČINU (VRÁTANE NEDBALOSTI), ZODPOVEDNOSTI ZA PRODUKT ALEBO INAK V SÚVISLOSTI S POUŽÍVANÍM PRODUKTU, A TO ANI V PRÍPADE, AK BOLA SPOLOČNOSŤ HIKVISION UPOZORNENÁ NA MOŽNOSŤ TAKÝCHTO ŠKÔD.

UZNÁVATE, ŽE POVAHA INTERNETU UMOŽŇUJE INHERENTNÉ BEZPEČNOSTNÉ RIZIKÁ A SPOLOČNOSŤ HIKVISION NENESIE ŽIADNU ZODPOVEDNOSŤ ZA NEŠTANDARDNÚ PREVÁDZKU, ÚNIK OSOBNÝCH ÚDAJOV ANI ZA INÉ ŠKODY V DÔSLEDKU KYBERNETICKÉHO ÚTOKU, HAKERSKÉHO ÚTOKU, VÍRUSOVEJ INFEKCIE ALEBO INÝCH BEZPEČNOSTNÝCH RIZÍK SIETE INTERNET; V PRÍPADE POTREBY VŠAK SPOLOČNOSŤ HIKVISION POSKYTNE VČASNÚ TECHNICKÚ PODPORU.

SÚHLASÍTE S POUŽÍVANÍM TOHTO PRODUKTU V SÚLADE SO VŠETKÝMI PRÍSLUŠNÝMI ZÁKONMI A NESIETE VÝHRADNÚ ZODPOVEDNOSŤ ZA ZABEZPEČENIE, ABY VAŠE POUŽÍVANIE BOLO V SÚLADE S PRÍSLUŠNÝMI ZÁKONMI. STE OBZVLÁŠŤ ZODPOVEDNÍ ZA POUŽÍVANIE TOHTO PRODUKTU SPÔSOBOM, KTORÝ NEPORUŠUJE PRÁVA TRETÍCH STRÁN, OKREM INÉHO PRÁVA PUBLICITY, PRÁVA DUŠEVNÉHO VLASTNÍCTVA, PRÁVA NA OCHRANU ÚDAJOV A INÉ PRÁVA NA OCHRANU SÚKROMIA. TENTO PRODUKT NESMIETE POUŽÍVAŤ NA ŽIADNE ZAKÁZANÉ ÚČELY VRÁTANE VÝVOJA ALEBO VÝROBY ZBRANÍ HROMADNÉHO NIČENIA, VÝVOJA ALEBO VÝROBY CHEMICKÝCH ALEBO BIOLOGICKÝCH ZBRANÍ, AKÝCHKOĽVEK AKTIVÍT V SÚVISLOSTI S AKOUKOĽVEK JADROVOU VÝBUŠNINOU ALEBO NEBEZPEČNÝM CYKLOM JADROVÉHO PALIVA, ALEBO NA PODPORU ZNEUŽÍVANIA ĽUDSKÝCH PRÁV.

V PRÍPADE AKÉHOKOĽVEK NESÚLADU MEDZI TOUTO PRÍRUČKOU A PRÍSLUŠNÝMI PRÁVNYMI PREDPISMI MAJÚ PREDNOSŤ PRÍSLUŠNÉ PRÁVNE PREDPISY.

Tento výrobok a dodané príslušenstvo, ak je to relevantné, sú takisto označené značkou „CE", takže sú v súlade s príslušnými harmonizovanými európskymi normami uvedenými v smernici o rádiových zariadeniach 2014/53/EÚ, smernici o elektromagnetickej kompatibilite 2014/30/EÚ a smernici o obmedzení používania určitých nebezpečných látok v elektrických a elektronických zariadeniach 2011/65/EÚ.

2012/19/EÚ (smernica o odpade z elektrických a elektronických zariadení): Produkty označené týmto symbolom sa v rámci Európskej únie nesmú likvidovať spolu s netriedeným komunálnym odpadom. Po zakúpení ekvivalentného nového zariadenia zrecyklujte produkt tým, že ho odovzdáte miestnemu dodávateľovi alebo ho zlikvidujete na určených zberných miestach. Ďalšie informácie nájdete na: www.recyclethis.info

2006/66/ES (smernica o batériách): Tento produkt obsahuje batériu, ktorá sa v rámci Európskej únie nesmie likvidovať spolu s netriedeným komunálnym odpadom. Konkrétne informácie o batérii nájdete v dokumentácii produktu. Batéria je označená týmto symbolom, ktorý môže obsahovať písmená označujúce obsah kadmia (Cd), olova (Pb) alebo ortuti (Hg). Zrecyklujte batériu tým, že ju odovzdáte dodávateľovi alebo ju zlikvidujete na určenom zbernom mieste. Ďalšie informácie nájdete na: www.recyclethis.info

POZOR

1. Zariadenie nainštalujte podľa pokynov v tejto príručke.
2. Toto zariadenie nie je vhodné na používanie na miestach, na ktorých sa môžu vyskytovať deti.
3. Toto zariadenie je vhodné na použitie iba v prevádzkovej skrinke alebo inej jednotke chránenej krytom.
4. Aby sa predišlo zraneniu, musí byť zariadenie bezpečne pripevnené k podlahe/stene podľa inštalačných pokynov.
5. Na zariadenie sa nesmú umiestňovať žiadne zdroje otvoreného ohňa, napríklad zapálené sviečky.
6. Zariadenie bolo navrhnuté tak, aby sa v prípade potreby dalo upraviť na pripojenie k IT systému rozvodu napájania.
7. Súčasťou výbavy musí byť ľahko dostupné externé zariadenie na odpojenie.
8. Zásuvka sa musí nainštalovať v blízkosti zariadenia a musí byť ľahko dostupná.
9. Popáleniny prstov pri manipulácii so zariadením. Pred manipuláciou s jednotlivými časťami zariadenie vypnite a počkajte pol hodiny.
10. Používajte iba štandardné napájacie zdroje 100V AC až 240V AC, 50/60 Hz.
11. Zariadenie nesmie byť vystavené kvapkajúcim ani striekajúcim kvapalinám a na zariadenie sa nesmú umiestňovať žiadne predmety naplnené kvapalinou, napríklad vázy.

Zaistite správne zapojenie koncoviek pri pripojení k prívodu striedavého sieťového napájania.

označuje nebezpečnú kabeláž pod napätím a pri pripájaní externej kabeláže ku koncovkám musí inštaláciu vykonať kvalifikovaná osoba.

ΕΛΛΗΝΙΚΑ

©2022 Hangzhou Hikvision Digital Technology Co., Ltd. Με την επιφύλαξη παντός δικαιώματος.

Πληροφορίες για το παρόν εγχειρίδιο

Το Εγχειρίδιο περιλαμβάνει οδηγίες για τη χρήση και τη διαχείριση του Προϊόντος. Οι φωτογραφίες, τα διαγράμματα, οι εικόνες και όλες οι άλλες πληροφορίες που ακολουθούν προορίζονται μόνο για περιγραφή και επεξήγηση. Οι πληροφορίες που περιέχονται στο Εγχειρίδιο υπόκεινται σε αλλαγές, χωρίς προειδοποίηση, λόγω ενημερώσεων υλικολογισμικού ή για άλλους λόγους. Βρείτε την τελευταία έκδοση αυτού του Εγχειριδίου στον ιστότοπο της Hikvision (https://www.hikvision.com/).

Συνιστάται να χρησιμοποιήσετε το παρόν Εγχειρίδιο υπό την καθοδήγηση και τη βοήθεια επαγγελματιών εκπαιδευμένων στην υποστήριξη του Προϊόντος.

Το HIKVISION και άλλα εμπορικά σήματα και λογότυπα της Hikvision αποτελούν ιδιοκτησία της Hikvision σε διάφορες δικαιοδοσίες. Λοιπά εμπορικά σήματα και λογότυπα που αναφέρονται αποτελούν ιδιοκτησία των αντίστοιχων ιδιοκτητών.

Αποποίηση ευθυνών

ΣΤΟΝ ΜΕΓΙΣΤΟ ΒΑΘΜΟ ΠΟΥ ΕΠΙΤΡΕΠΕΤΑΙ ΑΠΟ ΤΟ ΙΣΧΥΟΝ ΔΙΚΑΙΟ, ΤΟ ΠΑΡΟΝ ΕΓΧΕΙΡΙΔΙΟ ΚΑΙ ΤΟ ΠΡΟΪΟΝ ΠΟΥ ΠΕΡΙΓΡΑΦΕΤΑΙ, ΜΑΖΙ ΜΕ ΤΟΝ ΥΛΙΚΟ ΕΞΟΠΛΙΣΜΟ, ΤΟ ΛΟΓΙΣΜΙΚΟ ΚΑΙ ΤΟ ΥΛΙΚΟΛΟΓΙΣΜΙΚΟ, ΠΑΡΕΧΟΝΤΑΙ «ΩΣ ΕΧΟΥΝ» ΚΑΙ «ΜΕ ΟΛΑ ΤΑ ΣΦΑΛΜΑΤΑ ΚΑΙ ΒΛΑΒΕΣ». Η HIKVISION ΔΕΝ ΠΑΡΕΧΕΙ ΕΓΓΥΗΣΕΙΣ, ΡΗΤΕΣ Ή ΣΙΩΠΗΡΕΣ, ΣΥΜΠΕΡΙΛΑΜΒΑΝΟΜΕΝΩΝ ΕΝΔΕΙΚΤΙΚΑ, ΕΜΠΟΡΕΥΣΙΜΟΤΗΤΑΣ, ΙΚΑΝΟΠΟΙΗΤΙΚΗΣ ΠΟΙΟΤΗΤΑΣ, Ή ΚΑΤΑΛΛΗΛΟΤΗΤΑΣ ΓΙΑ ΣΥΓΚΕΚΡΙΜΕΝΟ ΣΚΟΠΟ. Η ΧΡΗΣΗ ΤΟΥ ΠΡΟΪΟΝΤΟΣ ΑΠΟ ΕΣΑΣ ΓΙΝΕΤΑΙ ΜΕ ΔΙΚΟ ΣΑΣ ΚΙΝΔΥΝΟ. ΣΕ ΚΑΜΙΑ ΠΕΡΙΠΤΩΣΗ Η HIKVISION ΔΕΝ ΕΙΝΑΙ ΥΠΕΥΘΥΝΗ ΑΠΕΝΑΝΤΙ ΣΑΣ ΓΙΑ ΟΠΟΙΑΔΗΠΟΤΕ ΕΙΔΙΚΗ, ΑΠΟΘΕΤΙΚΗ, ΣΥΜΠΤΩΜΑΤΙΚΗ Ή ΕΜΜΕΣΗ ΖΗΜΙΑ, ΣΥΜΠΕΡΙΛΑΜΒΑΝΟΜΕΝΩΝ ΜΕΤΑΞΥ ΑΛΛΩΝ, ΖΗΜΙΩΝ ΓΙΑ ΑΠΩΛΕΙΑ ΕΠΙΧΕΙΡΗΜΑΤΙΚΩΝ ΚΕΡΔΩΝ, ΔΙΑΚΟΠΗ ΕΠΙΧΕΙΡΗΜΑΤΙΚΗΣ ΛΕΙΤΟΥΡΓΙΑΣ Ή ΑΠΩΛΕΙΑ ΔΕΔΟΜΕΝΩΝ, ΚΑΤΑΣΤΡΟΦΗΣ ΣΥΣΤΗΜΑΤΩΝ, Ή ΑΠΩΛΕΙΑ ΤΕΚΜΗΡΙΩΣΗΣ, ΒΑΣΕΙ ΑΘΕΤΗΣΗΣ ΣΥΜΒΑΣΗΣ, ΑΔΙΚΟΠΡΑΞΙΑΣ (ΣΥΜΠΕΡΙΛΑΜΒΑΝΟΜΕΝΗΣ ΤΗΣ ΑΜΕΛΕΙΑΣ), ΕΥΘΥΝΗΣ ΑΠΟΖΗΜΙΩΣΗΣ ΠΡΟΪΟΝΤΟΣ, Ή ΑΛΛΩΣ ΠΩΣ, ΑΚΟΜΗ ΚΑΙ ΕΑΝ Η HIKVISION ΕΧΕΙ ΕΝΗΜΕΡΩΘΕΙ ΓΙΑ ΤΗΝ ΠΙΘΑΝΟΤΗΤΑ ΤΕΤΟΙΩΝ ΖΗΜΙΩΝ Ή ΑΠΩΛΕΙΩΝ.

ΑΝΑΓΝΩΡΙΖΕΤΕ ΟΤΙ Η ΦΥΣΗ ΤΟΥ ΔΙΑΔΙΚΤΥΟΥ ΕΝΕΧΕΙ ΕΓΓΕΝΕΙΣ ΚΙΝΔΥΝΟΥΣ ΑΣΦΑΛΕΙΑΣ, ΚΑΙ Η HIKVISION ΔΕΝ ΑΝΑΛΑΜΒΑΝΕΙ ΟΥΔΕΜΙΑ ΕΥΘΥΝΗ ΓΙΑ ΜΗ ΚΑΝΟΝΙΚΗ ΛΕΙΤΟΥΡΓΙΑ, ΔΙΑΡΡΟΗ ΑΠΟΡΡΗΤΩΝ ΔΕΔΟΜΕΝΩΝ Ή ΑΛΛΕΣ ΖΗΜΙΕΣ ΠΟΥ ΠΡΟΚΥΠΤΟΥΝ ΑΠΟ ΚΥΒΕΡΝΟ-ΕΠΙΘΕΣΗ, ΕΠΙΘΕΣΗ ΧΑΚΕΡ, ΜΟΛΥΝΣΗ ΑΠΟ ΙΟ Ή ΑΛΛΟΥΣ ΔΙΑΔΙΚΤΥΑΚΟΥΣ ΚΙΝΔΥΝΟΥΣ ΑΣΦΑΛΕΙΑΣ. ΩΣΤΟΣΟ, Η HIKVISION ΘΑ ΠΑΡΕΧΕΙ ΕΓΚΑΙΡΗ ΤΕΧΝΙΚΗ ΥΠΟΣΤΗΡΙΞΗ, ΕΦ' ΟΣΟΝ ΑΠΑΙΤΗΘΕΙ.

ΣΥΜΦΩΝΕΙΤΕ ΝΑ ΧΡΗΣΙΜΟΠΟΙΗΣΕΤΕ ΑΥΤΟ ΤΟ ΠΡΟΪΟΝ ΣΕ ΣΥΜΜΟΡΦΩΣΗ ΜΕ ΟΛΟΥΣ ΤΟΥΣ ΙΣΧΥΟΝΤΕΣ ΝΟΜΟΥΣ, ΚΑΙ ΘΑ ΕΧΕΤΕ ΤΗΝ ΑΠΟΚΛΕΙΣΤΙΚΗ ΕΥΘΥΝΗ ΝΑ ΔΙΑΣΦΑΛΙΖΕΤΕ ΟΤΙ Η ΧΡΗΣΗ ΣΑΣ ΣΥΜΦΩΝΕΙ ΜΕ ΤΟ ΙΣΧΥΟΝ ΔΙΚΑΙΟ. ΕΙΔΙΚΑ, ΕΙΣΤΕ ΥΠΕΥΘΥΝΟΙ ΓΙΑ ΤΗ ΧΡΗΣΗ ΑΥΤΟΥ ΤΟΥ ΠΡΟΪΟΝΤΟΣ ΜΕ ΤΡΟΠΟ ΠΟΥ ΔΕΝ ΠΑΡΑΒΙΑΖΕΙ ΤΑ ΔΙΚΑΙΩΜΑΤΑ ΤΡΙΤΩΝ ΜΕΡΩΝ, ΣΥΜΠΕΡΙΛΑΜΒΑΝΟΜΕΝΩΝ ΕΝΔΕΙΚΤΙΚΑ, ΔΙΚΑΙΩΜΑΤΩΝ ΔΗΜΟΣΙΟΤΗΤΑΣ, ΔΙΚΑΙΩΜΑΤΩΝ ΠΝΕΥΜΑΤΙΚΗΣ ΙΔΙΟΚΤΗΣΙΑΣ, Ή ΠΡΟΣΤΑΣΙΑΣ ΔΕΔΟΜΕΝΩΝ ΚΑΙ ΑΛΛΩΝ ΔΙΚΑΙΩΜΑΤΩΝ ΑΠΟΡΡΗΤΟΥ. ΔΕΝ ΘΑ ΧΡΗΣΙΜΟΠΟΙΗΣΕΤΕ ΑΥΤΟ ΤΟ ΠΡΟΪΟΝ ΓΙΑ ΟΠΟΙΑΔΗΠΟΤΕ ΑΠΑΓΟΡΕΥΜΕΝΗ ΤΕΛΙΚΗ ΧΡΗΣΗ, ΣΥΜΠΕΡΙΛΑΜΒΑΝΟΜΕΝΗΣ ΤΗΣ ΑΝΑΠΤΥΞΗΣ Ή ΠΑΡΑΓΩΓΗΣ ΜΑΖΙΚΗΣ ΚΑΤΑΣΤΡΟΦΗΣ, ΤΗΣ ΑΝΑΠΤΥΞΗΣ Ή ΠΑΡΑΓΩΓΗΣ ΧΗΜΙΚΩΝ Ή ΒΙΟΛΟΓΙΚΩΝ ΟΠΛΩΝ, ΤΥΧΟΝ ΔΡΑΣΤΗΡΙΟΤΗΤΩΝ ΣΕ ΠΛΑΙΣΙΟ ΠΟΥ ΣΧΕΤΙΖΕΤΑΙ ΜΕ ΟΠΟΙΑΔΗΠΟΤΕ ΕΚΡΗΚΤΙΚΑ ΠΥΡΗΝΙΚΗΣ ΕΝΕΡΓΕΙΑΣ Ή ΜΗ ΑΣΦΑΛΟΥΣ ΚΥΚΛΟΥ ΠΥΡΗΝΙΚΩΝ ΚΑΥΣΙΜΩΝ, Ή ΠΡΟΣ ΥΠΟΣΤΗΡΙΞΗ ΠΑΡΑΒΙΑΣΕΩΝ ΤΩΝ ΑΝΘΡΩΠΙΝΩΝ ΔΙΚΑΙΩΜΑΤΩΝ.

ΣΕ ΠΕΡΙΠΤΩΣΗ ΤΥΧΟΝ ΔΙΕΝΕΞΕΩΝ ΜΕΤΑΞΥ ΤΟΥ ΠΑΡΟΝΤΟΣ ΕΓΧΕΙΡΙΔΙΟΥ ΚΑΙ ΤΗΣ ΙΣΧΥΟΥΣΑ ΝΟΜΟΘΕΣΙΑΣ, ΠΡΟΤΕΡΑΙΟΤΗΤΑ ΕΧΕΙ Η ΔΕΥΤΕΡΗ.

Το προϊόν και -όπου ισχύει- τα παρεχόμενα εξαρτήματα φέρουν τη σήμανση «CE» και άρα είναι σύμφωνα με τα ισχύοντα εναρμονισμένα ευρωπαϊκά πρότυπα που αναφέρονται στην Οδηγία RE 2014/53/EE, την Οδηγία EMC 2014/30/EE και την Οδηγία RoHS 2011/65/EE.

2012/19/EE (Οδηγία WEEE): Ταπροϊόντα που φέρουν το συγκεκριμένο σύμβολο δεν επιτρέπεται να απορρίπτονται μετα μη ταξινομημένα δημοτικά απόβλητα στην Ευρωπαϊκή Ένωση. Για σωστή ανακύκλωση, επιστρέψτε το προϊόν στον τοπικό προμηθευτή, κατά την αγορά αντίστοιχου νέου εξοπλισμού ή απορρίψτε το σε εγκεκριμένα σημεία συλλογής. Για περισσότερες πληροφορίες: www.recyclethis.info

2006/66/EK (Οδηγία περί μπαταριών): Το παρόν προϊόν περιέχει μπαταρία η οποία δεν επιτρέπεται να απορρίπτεται μετα μη ταξινομημένα δημοτικά απόβλητα στην Ευρωπαϊκή Ένωση. Ανατρέξτε στην τεκμηρίωση του προϊόντος για συγκεκριμένες πληροφορίες μπαταρίας. Η μπαταρία φέρει το συγκεκριμένο σύμβολο, το οποίο ενδέχεται να περιλαμβάνει γράμματα που υποδηλώνουν την παρουσία καδμίου (Cd), μολύβδου (Pb) ή υδραργύρου (Hg). Για σωστή ανακύκλωση, επιστρέψτε την μπαταρία στον προμηθευτή σας ή σε εγκεκριμένο σημείο συλλογής. Για περισσότερες πληροφορίες: www.recyclethis.info

ΠΡΟΣΟΧΗ

1. Εγκαταστήστε τον εξοπλισμό σύμφωνα με τις οδηγίες σε αυτό το εγχειρίδιο.
2. Αυτός ο εξοπλισμός δεν είναι κατάλληλος για χρήση σε τοποθεσίες όπου είναι πιθανό να παρευρίσκονται παιδιά.
3. Αυτός ο εξοπλισμός είναι κατάλληλος για χρήση μόνο σε κουτί ασφαλείας ή σε άλλη προστατευμένη από περίβλημα συσκευή.
4. Για την αποφυγή τραυματισμών, αυτός ο εξοπλισμός πρέπει να είναι στερεωμένος καλά στο δάπεδο/τοίχο σύμφωνα με τις οδηγίες εγκατάστασης.
5. Καμία γυμνή φλόγα, όπως αναμμένα κεριά, δεν πρέπει να τοποθετείται πάνω στον εξοπλισμό.
6. Ο εξοπλισμός έχει σχεδιαστεί ώστε να τροποποιείται για σύνδεση σε ένα σύστημα διανομής ισχύος IT, όταν απαιτείται.
7. Μια εύκολα προσβάσιμη συσκευή αποσύνδεσης πρέπει να ενσωματώνεται εξωτερικά στον εξοπλισμό.
8. Η πρίζα πρέπει να είναι εγκατεστημένη κοντά στον εξοπλισμό και να είναι εύκολα προσβάσιμη.
9. Κίνδυνος πρόκλησης εγκαυμάτων στα δάχτυλα σε περίπτωση χειρισμού της συσκευής. Περιμένετε μισή ώρα μετά την απενεργοποίηση προτού χειριστείτε τα εξαρτήματα.
10. Χρησιμοποιείτε μόνο τροφοδοτικά στα πρότυπα 100VAC έως 240 VAC, 50/60 HZ.
11. Ο εξοπλισμός δεν πρέπει να εκτίθεται σε σταγονίδια ή πίδακες υγρών και δεν πρέπει επίσης να τοποθετούνται πάνω στον εξοπλισμό αντικείμενα γεμάτα με υγρά, όπως βάζα.

Διασφαλίστε τη σωστή καλωδίωση των τερματικών για σύνδεση με κεντρική παροχή ρεύματος AC.

υποδηλώνει επικίνδυνη τάση και η εξωτερική καλωδίωση που είναι συνδεδεμένη στα τερματικά απαιτεί εγκατάσταση από εξουσιοδοτημένο άτομο.

HRVATSKI

©2022 Hangzhou Hikvision Digital Technology Co., Ltd. Sva prava pridržana.

O Priručniku

Priručnik uključuje upute za uporabu i upravljanje proizvodom. Slike, dijagrami i sve ostale informacije u daljnjem tekstu služe samo u svrhu opisa i objašnjenja. Informacije sadržane u ovom Priručniku podložne su izmjeni, bez upozorenja, zbog ažuriranja ugrađenog softvera ili drugih razloga. Molimo potražite najnoviju verziju ovog priručnika na web stranici Hikvision (https://www.hikvision.com/).

Molimo koristite ovaj priručnik uz smjernice i pomoć stručnjaka obučenih za podršku proizvodu.

HIKVISION i drugi zaštitni znaci i logotipi tvrtke Hikvision vlasništvo su tvrtke Hikvision u raznim državama. Drugi navedeni znaci i logotipi u pojedinačnom su vlasništvu.

Odricanje

DO MAKSIMALNOG OBUJMA DOZVOLJENOG PRIMJENJIVIM ZAKONOM, OVAJ PRIRUČNIK I OPISANI PROIZVOD, SA SVOJIM HARDVEROM, SOFTVEROM I FIRMVEROM DAJU SE „KAKVI JESU" I „SA SVIM GREŠKAMA I POGREŠKAMA". HIKVISION NE DAJE JAMSTVA, IZRIČITA ILI PODRAZUMIJEVANA, UKLJUČUJUĆI BEZ OGRANIČENJA, PRODAJNOST, ZADOVOLJAVAJUĆU KVALITETU ILI PRILAGODLJIVOST ZA ODREĐENU SVRHU. KORIŠTENJE PROIZVODA NA VLASTITI RIZIK. TVRTKA HIKVISION NI U KOJEM SLUČAJU NIJE ODGOVORNA ZA BILO KOJU POSEBNU, POSLJEDIČNU, SPOREDNU ILI NEIZRAVNU ŠTETU, UKLJUČUJUĆI, IZMEĐU OSTALIH, ŠTETU ZA GUBITAK POSLOVNE DOBITI, PREKID POSLOVANJA, ILI GUBITKA PODATAKA, KORUPCIJE SUSTAVA, ILI GUBITKA DOKUMENTACIJE, BILO TEMELJENO NA POVREDI UGOVORA, DELIKTU (UKLJUČUJUĆI NEHAJ), ODGOVORNOSTI ZA PROIZVOD, ILI INAČE U VEZI S KORIŠTENJEM PROIZVODA, ČAK I AKO JE HIKVISION BIO UPOZOREN O MOGUĆNOSTI TAKVIH ŠTETA ILI GUBITKA.

PRIZNAJETE DA PRIRODA INTERNETA PREDSTAVLJA NEPOSREDNE SIGURNOSNE RIZIKE, I HIKVISION NE PREUZIMA NIKAKVU ODGOVORNOST ZA NEUOBIČAJEN RAD, POVREDU PRIVATNOSTI ILI DRUGE ŠTETE PROIZAŠLE IZ CYBER NAPADA, NAPADA HAKERA, ZARAZE VIRUSOM, ILI DRUGIH SIGURNOSNIH INTERNETSKIH RIZIKA; MEĐUTIM, HIKVISION ĆE OSIGURATI PRAVOVREMENU TEHNIČKU PODRŠKU AKO JE POTREBNO.

PRIHVAĆATE KORISTITI OVAJ PROIZVOD U SKLADU SA SVIM PRIMJENJIVIM ZAKONIMA, I VI STE ISKLJUČIVO ODGOVORNI ZA OSIGURAVANJE DA JE VAŠE KORIŠTENJE U SKLADU SA PRIMJENJIVIM ZAKONOM. POSEBNO STE ODGOVORNI ZA KORIŠTENJE OVOG PROIZVODA NA NAČIN KOJI NE KRŠI PRAVA TREĆIH STRANA, UKLJUČUJUĆI BEZ OGRANIČENJA, PRAVA JAVNOSTI, PRAVA INTELEKTUALNOG VLASNIŠTVA, ILI ZAŠTITE PODATAKA I DRUGIH PRAVA PRIVATNOSTI. NE SMIJETE KORISTITI OVAJ PROIZVOD U BILO KOJE ZABRANJENE KRAJNJE SVRHE, UKLJUČUJUĆI RAZVOJ ILI PROIZVODNJU ORUŽJA ZA MASOVNO UNIŠTENJE, RAZVOJ ILI PROIZVODNJU KEMIJSKOG ILI BIOLOŠKOG ORUŽJA, BILO KOJE AKTIVNOSTI U KONTEKSTU POVEZANOM S BILO KAKVIM NUKLEARNIM EKSPLOZIVOM ILI NESIGURNIM NUKLEARNIM GORIVNIM CIKLUSOM, ILI U PODRŠCI ZLOUPORABI LJUDSKIH PRAVA.

U SLUČAJU BILO KAKVIH SUKOBA IZMEĐU OVOG PRIRUČNIKA I VAŽEĆEG ZAKONA, ZAKON ĆE PREVLADATI.

Ovaj proizvod i – ako je primjenjivo – priloženi dodaci označeni su oznakom „CE", te su stoga u skladu s primjenjivim usklađenim europskim normama navedenim u RE Direktivi 2014/53/EU, Direktivi 2014/30/EU o elektromagnetskoj kompatibilnosti, Direktivi 2011/65/EU o ograničenju uporabe određenih opasnih tvari u električnoj i elektroničkoj opremi.

Direktivi 2012/19/EU o otpadnoj električnoj i elektroničkoj opremi (OEEO): Proizvodi označeni ovim simbolom ne mogu se odlagati kao nerazvrstani komunalni otpad u Europskoj uniji. Za pravilnu reciklažu, vratite ovaj proizvod lokalnom dobavljaču pri kupnji istovjetne nove opreme, ili ga odložite na mjestima predviđenim za prikupljanje. Za više informacija posjetite: www.recyclethis.info

2006/66/EC (direktiva o baterijama): Ovaj proizvod sadrži bateriju koja se ne može odlagati kao nerazvrstani komunalni otpad u Europskoj uniji. Pogledajte dokumentaciju proizvoda za određene informacije o baterijama. Baterija je označena ovim simbolom, što može uključivati slova za označavanje kadmija (Cd), olova (Pb) ili žive (Hg). Za pravilnu reciklažu, vratite bateriju svom dobavljaču ili na mjesto predviđeno za odlaganje. Za više informacija posjetite: www.recyclethis.info

OPREZ

1. Instalirajte opremu prema uputama u ovom priručniku.
2. Ova oprema nije prikladna za upotrebu na mjestima gdje će djeca vjerojatno biti prisutna.
3. Ova je oprema prikladna za upotrebu samo u kućištima ili drugim ograđenim zaštićenim uređajima.
4. Ova oprema mora biti čvrsto pričvršćena na pod/zid u skladu s uputama za ugradnju kako biste spriječili ozljede.
5. Na opremu se ne smiju stavljati izvori otvorenog plamena, poput upaljenih svijeća.
6. Oprema je dizajnirana, prema potrebi, izmijenjena za povezivanje s IT sustavom distribucije električne energije.
7. Lako dostupan uređaj za odspajanje mora biti ugrađen izvan opreme.
8. Utičnica mora biti ugrađena u blizini opreme i mora biti lako dostupna.
9. Opečeni prsti prilikom rukovanja uređajem. Pričekajte pola sata nakon isključivanja prije rukovanja dijelovima.
10. Koristite isključivo napajanje od 100 do 240 VAC, 50/60 HZ.
11. Oprema ne smije biti izložena kapanju ili prskanju i na opremu se ne smiju stavljati predmeti napunjeni tekućinama, kao što su vaze.

Osigurajte ispravno ožičenje terminala za spajanje na mrežni napon.

označava opasno ožičenje pod naponom i vanjsko ožičenje spojeno na terminale zahtijeva ugradnju od strane obučene osobe.

УКРАЇНСЬКА

©2022 Hangzhou Hikvision Digital Technology Co., Ltd. Усі права захищено.

Про цю Інструкцію

Ця Інструкція містить вказівки з використання Виробу та керування ним. Рисунки, діаграми, зображення та вся інша інформація в цьому документі надається лише для опису та пояснення. Інформація, що міститься в Інструкції, може змінюватися без попередження внаслідок оновлення прошивки чи з інших причин. З останньою версією цієї інструкції можна ознайомитися на вебсайті Hikvision (https://www.hikvision.com/).

Використовуйте Інструкцію під наглядом фахівців, які навчені обслуговувати Виріб.

HIKVISION та інші торгові марки й логотипи компанії Hikvision є власністю компанії Hikvision у різних юрисдикціях. Інші наведені торгові марки та логотипи є власністю їх відповідних власників.

Обмеження відповідальності

В МАКСИМАЛЬНИХ МЕЖАХ, ДОЗВОЛЕНИХ ЗАСТОСОВУВАНИМ ЗАКОНОМ, ЦЕ КЕРІВНИЦТВО ТА ОПИСАНИЙ ВИРІБ, З ЙОГО АПАРАТНИМ, ПРОГРАМНИМ ТА МІКРОПРОГРАМНИМ ЗАБЕЗПЕЧЕННЯМ, НАДАЮТЬСЯ «ЯК Є» ТА «ЗІ ВСІМА НЕДОЛІКАМИ ТА ПОМИЛКАМИ». HIKVISION НЕ НАДАЄ ЖОДНИХ ГАРАНТІЙ, ЯВНИХ АБО ОЧІКУВАНИХ, ВКЛЮЧАЮЧИ, БЕЗ ОБМЕЖЕНЬ, КОМЕРЦІЙНІ ЯКОСТІ, ЗАДОВІЛЬНУ ЯКІСТЬ АБО ПРИДАТНІСТЬ ДЛЯ ХАРАКТЕРНОЇ МЕТИ. ВИКОРИСТАННЯ ВИРОБУ ВІДБУВАЄТЬСЯ НА ВАШ ВЛАСНИЙ РИЗИК. КОМПАНІЯ HIKVISION НІ В ЯКОМУ РАЗІ НЕ НЕСЕ ВІДПОВІДАЛЬНОСТІ ПЕРЕД ВАМИ ЗА БУДЬ-ЯКІ СПЕЦІАЛЬНІ, ЛОГІЧНО ВИТІКАЮЧІ, ВИПАДКОВІ АБО НЕПРЯМІ ЗБИТКИ, ВКЛЮЧАЮЧИ, КРІМ ІНШОГО, ПОШКОДЖЕННЯ, ЩО ВЕДУТЬ ДО ВТРАТИ КОМЕРЦІЙНОГО ПРИБУТКУ, ПЕРЕРИВАННЯ ДІЛОВОЇ АКТИВНОСТІ АБО ВТРАТИ ДАНИХ, ПСУВАННЯ СИСТЕМ АБО ВТРАТИ ДОКУМЕНТАЦІЇ, НЕВАЖЛИВО, ЧИ ВНАСЛІДОК ПОРУШЕННЯ КОНТРАКТУ, ЦИВІЛЬНОГО ПРАВОПОРУШЕННЯ (ВКЛЮЧАЮЧИ НЕДБАЛІСТЬ), ВІДПОВІДАЛЬНОСТІ ЗА ВИРІБ, АБО ІНШИМ ЧИНОМ, ПОВ'ЯЗАНИХ З ВИКОРИСТАННЯМ ВИРОБУ, НАВІТЬ ЯКЩО КОМПАНІЯ HIKVISION ПОВІДОМЛЯЛА ПРО МОЖЛИВІСТЬ ТАКИХ ЗБИТКІВ АБО ВТРАТ.

ВИ УСВІДОМЛЮЄТЕ, ЩО ПРИРОДА ІНТЕРНЕТУ НЕСЕ ПРИТАМАННІ РИЗИКИ ДЛЯ БЕЗПЕКИ, І КОМПАНІЯ HIKVISION НЕ БЕРЕ НА СЕБЕ НІЯКОЇ ВІДПОВІДАЛЬНОСТІ ЗА НЕНОРМАЛЬНУ РОБОТУ, ВТРАТУ КОНФІДЕНЦІЙНОСТІ АБО ІНШІ ЗБИТКИ В РЕЗУЛЬТАТІ КІБЕР-АТАК, ХАКЕРСЬКИХ АТАК, ЗАРАЖЕНЬ ВІРУСАМИ АБО ІНШИХ РИЗИКІВ ДЛЯ БЕЗПЕКИ В ІНТЕРНЕТІ, ОДНАК, КОМПАНІЯ HIKVISION В РАЗІ НЕОБХІДНОСТІ НАДАСТЬ СВОЄЧАСНУ ТЕХНІЧНУ ПІДТРИМКУ.

ВИ ПОГОДЖУЄТЕСЬ ВИКОРИСТОВУВАТИ ЦЕЙ ВИРІБ У ВІДПОВІДНОСТІ ДО ВСІХ ЗАСТОСОВУВАНИХ ЗАКОНІВ, І ВИ НЕСЕТЕ ОДНООСІБНУ ВІДПОВІДАЛЬНІСТЬ ЗА ЗАБЕЗПЕЧЕННЯ ВИКОРИСТАННЯ ВИРОБУ ВІДПОВІДНО ДО ЗАСТОСОВУВАНОГО ЗАКОНУ. ЗОКРЕМА, ВИ НЕСЕТЕ ВІДПОВІДАЛЬНІСТЬ ЗА ВИКОРИСТАННЯ ЦЬОГО ВИРОБУ СПОСОБОМ, ЯКИЙ НЕ ПОРУШУЄ ПРАВА ТРЕТІХ СТОРІН, ВКЛЮЧАЮЧИ, БЕЗ ОБМЕЖЕНЬ, ПРАВА РОЗГОЛОШЕННЯ, ПРАВА ІНТЕЛЕКТУАЛЬНОЇ ВЛАСНОСТІ ТА ІНШІ ПРАВА ЩОДО КОНФІДЕНЦІЙНОСТІ. ВИ НЕ ПОВИННІ ВИКОРИСТОВУВАТИ ЦЕЙ ВИРІБ ДЛЯ БУДЬ-ЯКОГО ЗАБОРОНЕНОГО КІНЦЕВОГО ПРИЗНАЧЕННЯ, ВКЛЮЧАЮЧИ РОЗРОБКУ ВИРОБНИЦТВА ЗБРОЇ МАСОВОГО ЗНИЩЕННЯ, РОЗРОБКУ ВИРОБНИЦТВА ХІМІЧНОЇ АБО БІОЛОГІЧНОЇ ЗБРОЇ, БУДЬ-ЯКІ ДІЇ В КОНТЕКСТІ, ПОВ'ЯЗАНОМУ З ЯДЕРНОЮ ВИБУХОВОЮ РЕЧОВИНОЮ АБО НЕБЕЗПЕЧНИМ ЯДЕРНИМ ПАЛИВНИМ ЦИКЛОМ, АБО НА ПІДТРИМКУ ПОРУШЕНЬ ПРАВ ЛЮДИНИ.

У РАЗІ БУДЬ-ЯКИХ ПРОТИРІЧЬ МІЖ ЦИМ КЕРІВНИЦТВОМ ТА ЗАСТОСОВУВАНИМ ЗАКОНОМ, ОСТАННІЙ МАЄ ПЕРЕВАГУ.

Цей виріб і аксесуари до нього (у разі їх постачання) мають маркування «CE», що означає відповідність застосовуваним узгодженим Європейським стандартам, переліченим у директиві щодо радіообладнання (RE) 2014/53/ЄС, директиві щодо електромагнітної сумісності (EMC) 2014/30/ЄС та директиві щодо обмеження використання шкідливих речовин (RoHS) 2011/65/ЄС.

2012/19/EU (Директива з утилізації електричного й електронного обладнання, WEEE): Вироби, помічені цим символом, не можна утилізувати у Європейському Союзі як несортовані побутові відходи. Щоб забезпечити правильну переробку цього виробу, поверніть його місцевому постачальнику під час придбання аналогічного нового обладнання, або здайте його до спеціально призначеного пункту збирання відходів. Більше інформації див. на сайті: www.recyclethis.info

2006/66/ЄС (Директива щодо елементів живлення): Цей виріб містить батарею, яку не можна утилізувати у Європейському Союзі як несортовані побутові відходи. Інформацію щодо батареї див. у документації до виробу. Батарея помічена цим символом, який може включати букви, які вказують на наявність кадмію (Cd), свинцю (Pb) або ртуті (Hg). Щоб забезпечити правильну переробку батареї, поверніть її постачальнику або здайте до спеціалізованого пункту збирання відходів. Більше інформації див. на сайті: www.recyclethis.info

ОБЕРЕЖНО

1. Установлюйте обладнання відповідно до вказівок у цій інструкції.
2. Це обладнання не підходить для використання у місцях, де можуть перебувати діти.
3. Це обладнання підходить для встановлення в інструментальному ящику або в іншому захищеному корпусі.
4. Щоб уникнути травм, це обладнання слід надійно закріпити на підлозі/стіні відповідно до вказівок щодо встановлення.
5. Забороняється розміщувати на обладнанні джерела відкритого вогню, як-от свічки, які горять.
6. Обладнання спроєктоване, а коли це необхідно, змінено для підключення до комп'ютерної системи розподілення живлення.
7. Повністю доступний від'єднуючий пристрій повинен підключатися до обладнання ззовні.
8. Розетка має бути встановлена біля обладнання і до неї повинен бути вільний доступ.
9. Будьте обережні, щоб не обпекти пальці під час роботи з пристроєм. Після вимикання живлення зачекайте півгодини, перш ніж працювати з цими деталями.
10. Використовуйте лише джерела живлення з параметрами 100 – 240 В змін. струму, 50/60 Гц.
11. Не допускайте потрапляння на обладнання крапель чи бризок. Ніколи не ставте на обладнання предмети, наповнені рідиною, як-от вази.

Виконайте правильне підключення дротів від клем пристрою до розетки живлення змінним струмом.

вказує на наявність небезпечної електричної енергії. Зовнішні дроти повинні підключатися до клем проінструктованою особою.

SLOVENŠČINA

©2022 Hangzhou Hikvision Digital Technology Co., Ltd. Vse pravice pridržane.

O tem priročniku

Priročnik vsebuje navodila za uporabo izdelka in upravljanje z njim. Slike, razpredelnice, podobe in druge informacije v njem služijo zgolj opisovanju in pojasnjevanju. Informacije v priročniku se lahko zaradi sistemskoprogramskih posodobitev ali drugih razlogov spremenijo brez predhodnega obvestila. Najnovejša različica tega priročnika je na voljo na spletnem mestu Hikvision (https://www.hikvision.com/).

Preberite ta priročnik, ki vsebuje navodila in pomoč strokovnjakov, usposobljenih za delo z izdelkom.

HIKVISION in druge blagovne znamke in logotipi družbe Hikvision so last družbe Hikvision v različnih državah/regijah. Druge navedene blagovne znamke in logotipi so last njihovih zadevnih lastnikov.

Izjava o omejitvi odgovornosti

TA PRIROČNIK IN OPISANI IZDELEK JE SKUPAJ S STROJNO IN PROGRAMSKO OPREMO TER VDELANO PROGRAMSKO OPREMO V NAJVEČJI MOŽNI MERI, KI JO DOVOLJUJE VELJAVNA ZAKONODAJA, PRIKAZAN, »TAKŠEN, KOT JE«, IN Z VSEMI »OKVARAMI IN NAPAKAMI«. DRUŽBA HIKVISION NE PODELJUJE NOBENIH JAMSTEV, TAKO IZRECNIH KOT IMPLICITNIH IN NE DOLOČA OMEJITEV, USTREZNE KAKOVOSTI ALI PRIMERNOSTI ZA DOLOČEN NAMEN. IZDELEK UPORABLJATE NA LASTNO TVEGANJE. DRUŽBA HIKVISION V NOBENEM PRIMERU NE ODGOVARJA ZA KAKRŠNO KOLI POSEBNO, POSLEDIČNO, NAKLJUČNO ALI POSREDNO ŠKODO, MED DRUGIM VKLJUČNO S ŠKODO, NASTALO ZARADI IZGUBE POSLOVNEGA DOBIČKA, PREKINITVE POSLOVANJA ALI IZGUBE PODATKOV, OKVAR SISTEMOV ALI IZGUBE DOKUMENTACIJE, KRŠITVE POGODBE, ŠKODNEGA DEJANJA (VKLJUČNO Z MALOMARNOSTJO), ODGOVORNOSTJO ZA IZDELEK ALI ŠKODO, NASTALO V ZVEZI Z UPORABO TEGA IZDELKA, TUDI ČE JE BILA DRUŽBA HIKVISION OBVEŠČENA O MOŽNOSTI TAKE ŠKODE.

STRINJATE SE, DA INTERNET SAM PO SEBI PREDSTAVLJA VARNOSTNA TVEGANJA, IN DRUŽBA HIKVISION NE PREVZEMA NOBENIH ODGOVORNOSTI ZA NENAVADNO DELOVANJE, RAZKRIVANJE OSEBNIH PODATKOV ALI DRUGO ŠKODO, NASTALO ZARADI KIBERNETSKEGA NAPADA, NAPADA HEKERJA, OKUŽBE Z VIRUSOM ALI DRUGIH INTERNETNIH VARNOSTNIH TVEGANJ; KLJUB TEMU PA DRUŽBA HIKVISION PO POTREBI NUDI PRAVOČASNO TEHNIČNO PODPORO.

STRINJATE SE, DA BOSTE IZDELEK UPORABLJALI V SKLADU Z VELJAVNO ZAKONODAJO IN DA STE SAMI ODGOVORNI, DA BOSTE IZDELEK UPORABLJALI NA NAČIN, KI JE SKLADEN Z VELJAVNO ZAKONODAJO. PRAV TAKO STE ODGOVORNI, DA BOSTE IZDELEK UPORABLJALI NA NAČIN, KI NE KRŠI PRAVIC TRETJIH OSEB, VKLJUČNO S PRAVICAMI JAVNOSTI, PRAVICAMI INTELEKTUALNE LASTNINE IN PRAVICAMI ZA VAROVANJE PODATKOV IN DRUGIMI OSEBNIMI PRAVICAMI, A NE OMEJENO NANJE. TEGA IZDELKA NI DOVOLJENO UPORABLJATI ZA KATERO KOLI OD PREPOVEDANIH UPORAB, VKLJUČNO Z RAZVOJEM ALI PROIZVODNJO OROŽJA ZA MNOŽIČNO UNIČENJE, RAZVOJEM ALI PROIZVODNJO KEMIČNIH OZ. BIOLOŠKIH OROŽIJ, VSEMI DEJAVNOSTMI, POVEZANIMI Z JEDRSKIMI EKSPLOZIVNIMI TELESI ALI NEVARNIMI JEDRSKIMI GORILNIMI CELICAMI OZ. ZA ZLORABO ČLOVEKOVIH PRAVIC.

V PRIMERU NESKLADJA MED TEM PRIROČNIKOM IN VELJAVNIMI PRAVNIMI PREDPISI VELJAJO SLEDNJI.

Ta izdelek in priloženi dodatki (če so na voljo) so označeni z oznako »CE« in so tako skladni z ustreznimi usklajenimi evropskimi standardi, ki jih navajajo Direktiva RE 2014/53/EU, Direktiva EMC 2014/30/EU in Direktiva RoHS2011/65/EU.

2012/19 / EU (direktiva OEEO): Izdelkov, označenih s tem simbolom, v Evropski uniji ni mogoče odstraniti kot nesortirane komunalne odpadke. Za pravilno recikliranje vrnite izdelek vašemu lokalnemu dobavitelju ob nakupu enakovredne nove opreme ali ga odnesite na za to določeno zbirno mesto. Več informacij najdete na spletnem mestu: www.recyclethis.info

2006/66/EC (direktiva o baterijah): Ta izdelek vsebuje baterijo, ki je v Evropski uniji ni mogoče odstraniti kot nesortiran komunalni odpadek. Za podatke o baterijah glejte dokumentacijo izdelka. Baterija je označena s tem simbolom, ki lahko vključuje napis za označevanje kadmija (Cd), svinca (Pb) ali živega srebra (Hg). Za pravilno recikliranje baterijo vrnite dobavitelju ali na določeno zbirno mesto. Več informacij najdete na spletnem mestu www.recyclethis.info

POZOR

1. Opremo namestite v skladu z navodili v tem priročniku.
2. Ta oprema ni primerna za uporabo na območjih, kjer se bodo verjetno zadrževali otroci.
3. Ta oprema je primerna samo za uporabo z dozo ali drugo zaščitno napravo.
4. Da preprečite poškodbe, mora biti oprema trdno nameščena na tla/steno v skladu z navodili za namestitev.
5. Na opremo ne smete postavljati virov odprtega ognja, kot so prižgane sveče.
6. Oprema je bila po potrebi zasnovana, prilagojena za priklop na IT-sistem za distribucijo električne energije.
7. Zunaj opreme mora biti nameščena lahko dostopna odklopna naprava.
8. Električna vtičnica mora biti nameščena v bližini opreme in lahko dostopna.
9. Opekline prstov pri ravnanju z napravo. Preden začnete delati z deli opreme, počakajte pol ure po izklopu le-te.
10. Uporabljajte samo napajanje s standardno napetostjo od 100 do 240 VAC, 50/60 Hz.
11. Oprema ne sme biti izpostavljena kapljanju ali pljuskanju in na opremo ne smete postavljati predmetov, napolnjenih s tekočino, kot so vaze.

Poskrbite za pravilno ožičenje terminalov za priključitev na električno omrežje z izmeničnim tokom.

označuje nevarno napetost in zunanje ožičenje, priključeno na terminale, zahteva namestitev s strani usposobljene osebe.

SVENSKA

©2022 Hangzhou Hikvision Digital Technology Co., Ltd. Med ensamrätt.

Om bruksanvisningen

Bruksanvisningen innehåller anvisningar för användning och underhåll av produkten. Bilder, diagram och illustrationer och all annan övrig information är enbart avsedda som beskrivningar och förklaringar. Informationen i bruksanvisningen kan, utan föregående meddelande, komma att ändras, vid uppgradering av firmware eller av andra skäl. Den senaste versionen av bruksanvisningen finns på Hikvisions webbplats (https://www.hikvision.com/).

Använd bruksanvisningen tillsammans med vägledning och assistans av yrkespersoner som utbildats i att ge stöd för produkten.

HIKVISION och andra varumärken och logotyper för Hikvision tillhör Hikvision i olika jurisdiktioner. Andra varumärken och logotyper som omnämns tillhör respektive ägare.

Friskrivning

BRUKSANVISNINGEN OCH DEN PRODUKT SOM BESKRIVS, MED DESS HÅRDVARA, MJUKVARA OCH FIRMWARE TILLHANDAHÅLLES "I BEFINTLIGT SKICK" OCH "MED ALLA FEL OCH BRISTER" SÅ LÅNGT DETTA ÄR TILLÅTET ENLIGT TILLÄMPLIG LAGSTIFTNING. HIKVISION GER INGA GARANTIER VARKEN UTTRYCKLIGA ELLER UNDERFÖRSTÅDDA, INKLUDERANDE UTAN BEGRÄNSNING, FÖRSÄLJBARHET, TILLFREDSSTÄLLANDE KVALITET ELLER LÄMPLIGHET FÖR ETT VISST ÄNDAMÅL. ANVÄNDNING AV PRODUKTEN SKER HELT PÅ EGEN RISK. HIKVISION KAN INTE UNDER NÅGRA OMSTÄNDIGHETER HÅLLAS ANSVARIGA FÖR EVENTUELLA SÄRSKILDA SKADOR, FÖLJDSKADOR ELLER INDIREKTA SKADOR, INKLUSIVE, BLAND ANNAT SKADESTÅND FÖR FÖRLORAD AFFÄRSVINST, VERKSAMHETSSTÖRNING, FÖRLUST AV INFORMATION ELLER DOKUMENTATION, OAVSETT OM DETTA BASERAS PÅ AVTALSBROTT, ÅTALBAR HANDLING (INKLUSIVE FÖRSUMLIGHET), PRODUKTANSVAR ELLER ANNAT I SAMBAND MED ANVÄNDNINGEN AV PRODUKTEN, ÄVEN OM HIKVISION HAR MEDDELATS OM RISKEN FÖR SÅDANA SKADOR ELLER FÖRLUSTER.

DU ACCEPTERAR ATT INTERNET TILL SIN NATUR INNEBÄR INBYGGDA SÄKERHETSRISKER OCH HIKVISION TAR INGET ANSVAR FÖR ONORMAL ANVÄNDNING, INTEGRITETSLÄCKAGE ELLER ANDRA SKADOR SOM ORSAKAS AV CYBERATTACKER, HACKERATTACKER, VIRUSANGREPP ELLER ANDRA SÄKERHETSRISKER SOM ÄR FÖRKNIPPADE MED INTERNET. HIKVISION KOMMER DOCK ATT TILLHANDAHÅLLA LÄMPLIG TEKNISK SUPPORT OM SÅ KRÄVS.

DU ACCEPTERAR ATT ANVÄNDA PRODUKTEN I ENLIGHET MED ALLA TILLÄMPLIGA LAGAR OCH DU ÄR ENSAMT ANSVARIG FÖR ATT SÄKERSTÄLLA ATT DIN ANVÄNDNING EFTERLEVER TILLÄMPLIGA LAGAR. DU ÄR I SYNNERHET ANSVARIG FÖR ATT ANVÄNDA PRODUKTEN PÅ ETT SÅDANT SÄTT ATT DEN INTE INKRÄKTAR PÅ NÅGRA RÄTTIGHETER SOM ÄGS AV TREDJE PART, INKLUSIVE UTAN BEGRÄNSNING, RÄTTEN TILL PUBLICERING, IMMATERIELLA RÄTTIGHETER, SAMT DATASKYDD OCH ANDRA INTEGRITETSRÄTTIGHETER. DU FÅR INTE ANVÄNDA PRODUKTEN FÖR NÅGRA FÖRBJUDNA SLUTANVÄNDNINGAR, INKLUSIVE UTVECKLING ELLER PRODUKTION AV MASSFÖRSTÖRELSEVAPEN, UTVECKLING ELLER PRODUKTION AV KEMISKA ELLER BIOLOGISKA STRIDSMEDEL, ELLER NÅGRA AKTIVITETER SOM ÄR RELATERADE TILL NUKLEÄRA SPRÄNGMEDEL ELLER OSÄKRA NUKLEÄRA BRÄNSLECYKLER, ELLER SOM STÖD VID ÖVERGREPP AV MÄNSKLIGA RÄTTIGHETER.

I DE FALL INNEHÅLLET I BRUKSANVISNINGEN STÅR I KONFLIKT MED TILLÄMPLIGA LAGAR, GÄLLER DE SISTNÄMNDA.

Produkten och – i förekommande fall – de medföljande tillbehören är märkta med "CE" och överensstämmer därför med tillämpliga harmoniserade europeiska standarder som anges under radioutrustningsdirektivet 2014/53/EU, EMC-direktivet 2014/30/EU och RoHS-direktivet 2011/65/EU.

2012/19/EU (WEEE-direktivet): Produkter märkta med denna symbol får inte avfallshanteras som osorterat hushållsavfall inom EU. För lämplig återvinning ska produkten återlämnas till din lokala återförsäljare vid inköp av motsvarande ny utrustning eller lämnas in på en särskild återvinningsstation. Mer information finns på www.recyclethis.info

2006/66/EG (batteridirektivet): Produkten innehåller ett batteri som inte får avfallshanteras som osorterat hushållsavfall inom EU. Se produktdokumentationen för specifik information om batteriet. Batteriet är märkt med den här symbolen som kan innehålla bokstäver för att indikera kadmium (Cd), bly (Pb) eller kvicksilver (Hg). För lämplig återvinning ska batteriet återlämnas till din återförsäljare eller lämnas in på en särskild återvinningsstation. Mer information finns på www.recyclethis.info

VARNING

1. Montera utrustningen i enlighet med anvisningarna i bruksanvisningen.
2. Utrustningen är inte lämplig för användning på platser där det kan finnas barn.
3. Utrustningen är endast lämplig för användning i en elcentral eller i annan typ av skyddande kapsling.
4. För att förhindra skador, måste utrustningen fästas ordentligt i golvet/väggen enligt monteringsanvisningarna.
5. Ingen öppen eld, såsom tända ljus, får placeras på utrustningen.
6. Utrustningen har utformats, för att vid behov kunna ändras för anslutning till ett IT-system för kraftdistribution.
7. Utrustningen ska kopplas in till en extern lättillgänglig avstängningsenhet.
8. Eluttaget ska finnas i närheten av utrustningen och vara lättillgängligt.
9. Brännskador på fingrar vid hantering av enheten. Vänta en halvtimme efter att ha slagit av enheten innan du hanterar delarna.
10. Använd endast strömförsörjning enligt standarden 100 till 240 VAC, 50/60 HZ.
11. Utrustningen får inte utsättas för dropp eller stänk, och inga föremål fyllda med vatten, såsom exempelvis vaser, får placeras på utrustningen.

Kontrollera att anslutningarna för nätspänningen är korrekt utförda.

markerar farlig strömförande och extern inkoppling till anslutningarna som kräver installation av en utbildad person.

NORSK

©2022 Hangzhou Hikvision Digital Technology Co., Ltd. Med enerett.

Om denne Brukerhåndboken

Denne brukerhåndboken forklarer hvordan produktet skal brukes og vedlikeholdes. Bilder, tabeller og all annen informasjon er kun ment som beskrivelser og forklaringer. Informasjonen i brukerhåndboken kan bli endret uten varsel, f.eks. på grunn av fastvareoppdateringer. Du finner den nyeste versjonen av denne håndboken på nettstedet til Hikvision (https://www.hikvision.com/).

Bruk denne håndboken i kombinasjon med hjelp fra profesjonelle fagfolk når du bruker produktet.

HIKVISION og andre Hikvision-varemerker og logoer tilhører Hikvision i forskjellige jurisdiksjoner. Andre varemerker og logoer som presenteres, tilhører sine respektive eiere.

Juridisk advarsel

DENNE HÅNDBOKEN OG PRODUKTET DEN GJELDER FOR (MASKINVARE, FASTVARE OG PROGRAMVARE) LEVERES «SOM DET ER», INKLUDERT ALLE FEIL OG MANGLER, TIL DEN GRAD DETTE TILLATES AV GJELDENDE LOVVERK. HIKVISION GIR INGEN GARANTIER, HVERKEN DIREKTE ELLER UNDERFORSTÅTTE, OM BLANT ANNET SALGBARHET, TILFREDSSTILLENDE KVALITET ELLER EGNETHET FOR SPESIFIKKE FORMÅL. ALL BRUK AV PRODUKTET SKJER UTELUKKENDE PÅ DIN EGEN RISIKO. HIKVISION ER IKKE UNDER NOEN OMSTENDIGHETER ANSVARLIGE OVERFOR DEG FOR EVENTUELLE SPESIELLE SKADER. FØLGESKADER, TILFELDIGE SKADER ELLER INDIREKTE SKADER, INKLUDERT BLANT ANNET TAP AV FORTJENESTE, AVBRUDD I FORRETNINGSDRIFT, TAP AV DATA, SKADER PÅ DATASYSTEMER ELLER TAP AV DOKUMENTASJON SOM OPPSTÅR I FORBINDELSE MED BRUKEN AV DETTE PRODUKTET, UAVHENGIG AV OM DETTE SKJER GRUNNET KONTRAKTSBRUDD, FORSØMMELSE, PRODUKTFEIL ELLER ANNET, SELV NÅR HIKVISION HAR BLITT VARSLET OM AT SLIKE SKADER KAN OPPSTÅ.

DU FORSTÅR AT INTERNETTS NATUR GIR UUNGÅELIGE OG IBOENDE SIKKERHETSRISIKOER, OG AT HIKVISION ER IKKE ANSVARLIG FOR DRIFTSAVVIK, TAP AV PERSONVERN ELLER ANDRE SKADER SOM STAMMER FRA CYBERANGREP, HACKERANGREP, VIRUS ELLER ANDRE INTERNETT-RELATERTE SIKKERHETSRISIKOER. HIKVISION TILBYR LIKEVEL TEKNISK STØTTE VED BEHOV.

DU GODTAR Å BRUKE DETTE PRODUKTET I SAMSVAR MED ALLE GJELDENDE LOVER, OG AT DU ER ENEANSVARLIG FOR Å FORSIKRE DEG OM AT DIN BRUK SKJER I SAMSVAR MED GJELDENDE LOVER. SPESIFIKT NEVNES AT DU ER ANSVARLIG FOR Å BRUKE DETTE PRODUKTET PÅ EN MÅTE SOM IKKE KRENKER RETTIGHETENE TIL TREDJEPARTER, BLANT ANNET RETT TIL PUBLISERING, IMMATERIELLE EIENDOMSRETTIGHETER ELLER LOVER OM DATABESKYTTELSE OG PERSONVERN. DU SKAL IKKE BRUKE PRODUKTET TIL ULOVLIGE FORMÅL, BLANT ANNET UTVIKLING ELLER PRODUKSJON AV MASSEØDELEGGELSESVÅPEN, UTVIKLING ELLER PRODUKSJON AV KJEMISKE OG BIOLOGISKE VÅPEN, ENHVER FORM FOR AKTIVITET KNYTTET TIL KJERNEVÅPEN ELLER UTRYGG BRUK AV KJERNEFYSISK MATERIALE ELLER I FORBINDELSE MED BRUDD PÅ MENNESKERETTIGHETENE.

HVIS DET OPPSTÅR KONFLIKTER MELLOM BRUKERHÅNDBOKEN OG GJELDENDE LOVVERK, ER DET SISTNEVNTE SOM GJELDER.

Dette produktet og (hvis relevant) tilbehøret som følger med er merket "CE", og overholder dermed de gjeldende Europeiske standardene som beskrives i RE-direktivet 2014/53/EU, EMC-direktivet 2014/30/EU og RoHS-direktivet 2011/65/EU.

2012/19/EU (WEEE-direktivet): Produkter som er merket med dette symbolet kan ikke kastes som restavfall innenfor EU. Produktet skal returneres for resirkulering, enten til en forhandler/leverandør eller på en miljøstasjon eller et lignende, godkjent mottakssted. For mer informasjon, se www.recyclethis.info

2006/66/EC (batteridirektiv): Dette produktet inneholder et batteri som ikke kan kastes som restavfall innenfor EU. Se produktinformasjonen for spesifikk informasjon om batteriet. Batteriet er merket med dette symbolet, som også kan inneholde bokstaver for å indikere at det inneholder kadmium (Cd), bly (Pb) eller kvikksølv (Hg). Batteriet skal returneres for resirkulering, enten til en forhandler/leverandør eller til et godkjent mottakssted. For mer informasjon, se www.recyclethis.info

FORSIKTIG

1. Monter utstyret i henhold til instruksjonene i denne håndboken.
2. Dette utstyret er ikke egnet for bruk på steder hvor det er mulighet for at barn oppholder seg.
3. Dette utstyret er bare egnet for bruk i en multiboks eller i en annen lukket beskyttelsesenhet.
4. For å hindre skader må dette utstyret være godt festet til gulvet/veggen i henhold til monteringsinstruksjonene.
5. Åpne flammer, som for eksempel stearinlys, må ikke settes på utstyret.
6. Utstyret er utformet og tilpasset et IT-strømdistribusjonssystem.
7. En enkelt tilgjengelig avbruddsbryter må være montert utenfor utstyret.
8. Stikkontakten/strømuttaket må være lett tilgjengelig og plassert nær enheten.
9. Fingre med brannskader ved bruk av enheten. Vent i en halvtime etter avstengning før delene berøres.
10. Bruk kun strømforsyninger som følger standarden 100 VAC til 240 VAC, 50/60 HZ.
11. Utstyret må ikke eksponeres for drypp eller sprut, og det må ikke plasseres væskefylte gjenstander, som for eksempel vaser, på utstyret.

Kontroller at terminalene er riktig kablet for tilkobling til en likestrømforsyning.

angir farlig spenning og at den utvendige kablingen tilkoblet terminalene krever installasjon av en kyndig person.

မြန်မာ

©2022Hangzhou Hikvision Digital Technology Co., Ltd. မူပိုင်ခွင့်အားလုံး ရယူထားသည်။

ဤလမ်းညွှန်အကြောင်း

ဤလမ်းညွှန်တွင် ထုတ်ကုန်ပစ္စည်းအား အသုံးပြုခြင်းနှင့် စီမံခြင်းဆိုင်ရာ ညွှန်ကြားချက်များ ပါရှိသည်။ ဤလမ်းညွှန်ပါ ရုပ်ပုံများ၊ ပုံပြကားချပ်များ၊ ဓာတ်ပုံများနှင့် အခြားသတင်းအချက်အလက် အားလုံးသည် ဖော်ပြရန်၊ ရှင်းပြရန်အတွက်သာ ထည့်သွင်းထားခြင်း ဖြစ်ပါသည်။ ဤလမ်းညွှန်ပါ သတင်းအချက်အလက်များကို ဖမ်းဝဲ အပ်ဒိတ်လုပ်ခြင်းကြောင့်ဖြစ်စေ၊ အခြားအကြောင်းရင်းများကြောင့်ဖြစ်စေ ကြိုတင်အသိပေးခြင်း မရှိဘဲ ပြောင်းလဲနိုင်သည်။ ဤလမ်းညွှန်၏ နောက်ဆုံးရဗားရှင်းကို (https://www.hikvision.com/) Hikvision အင်တာနက်စာမျက်နှာတွင် ရနိုင်ပါသည်။

ယခုထုတ်ကုန်ပစ္စည်းအားကူညီထောက်မရာတွင် လေ့ကျင့်မှုရရှိထားသော ကျွမ်းကျင်သူများ၏ လမ်းညွှန်မှုနှင့် အထောက်အပံ့တို့နှင့်အညီ ဤလမ်းညွှန်ကို အသုံးပြုပါ။

HIKVISION အမျိုးမျိုးသော စီရင်ဆုံးဖြတ်ပိုင်ခွင့်များတွင် Hikvision ၏ ကုန်သွယ် အမှတ်တံဆိပ်နှင့် လိုဂို တံဆိပ်များမှာ Hikvision ၏ ပိုင်ဆိုင်မှုများ ဖြစ်သည်။ ဖော်ပြထားသည့် အခြား ကုန်ပစ္စည်း အမှတ်တံဆိပ်များနှင့် လိုဂိုများသည် ၎င်းတို့၏ သက်ဆိုင်ရာ ပိုင်ရှင်များ၏ ပိုင်ဆိုင်မှုများ ဖြစ်ကြပါသည်။

ငြင်းဆိုချက်

အကျုံးဝင်သည့် သက်ဆိုင်သောဥပဒေက ခွင့်ပြုထားသည့် အမြင့်ဆုံး အတိုင်းအတာဖြင့် ဤလက်စွဲစာအုပ်နှင့် ဖော်ပြထားသော ထုတ်ကုန်ကို ၎င်း၏ စက်ပစ္စည်းများ၊ ဆော့ဖ်ဝဲနှင့် ဖမ်းဝဲများနှင့်အတူ "ယင်းအတိုင်း" နှင့် "အမှားအယွင်းများအားလုံးနှင့်အတူ" ဖော်ပြထားသည်။ HIKVISION သည် ကန့်သတ်မှု၊ ကုန်သွယ်နိုင်စွမ်း၊ ကျေနပ်လောက်ဖွယ် အရည်အသွေး၊ သို့မဟုတ် သီးခြားရည်ရွယ်ချက် တစ်စုံတစ်ခုအတွက် ကြံ့ခိုင်မှုများ မရှိခြင်း အပါအဝင် မည်သည့် အာမခံချက်များကို အတိအလင်း ဖြစ်စေ သွယ်ဝိုက်၍ ဖြစ်စေ ပေးထားခြင်း မရှိပါ။ ကုန်ပစ္စည်းအား အသုံးပြုပါက သင့်ဘာသာသင် တာဝန်ယူ ရမည်။ မည်သည့်အခြေအနေတွင်မဆို စာချုပ်ချိုးဖောက်မှုကြောင့်ဖြစ်စေ၊ အကျိုးပျက်စီး၍ဖြစ်စေ (ပေါ့လျော့မှု အပါအဝင်)၊ ထုတ်ကုန်ပစ္စည်း ပြဿနာ ကြောင့်ဖြစ်စေ၊ သို့မဟုတ်ပါက ဤထုတ်ကုန်ပစ္စည်းအား အသုံးပြုမှုကြောင့် ဖြစ်စေ စီးပွားရေးလုပ်ငန်း အကျိုးအမြတ် ဆုံးရှုံးမှု သို့မဟုတ် အချက်အလက် ဆုံးရှုံးမှု၊ စနစ်များ ယိုယွင်းပျက်စီးမှု သို့မဟုတ် စာရွက်စာတမ်း ပျက်စီး ပျောက်ဆုံးမှုကြောင့် ထိခိုက်မှုများ အပါအဝင် အထူးတလည်၊ အကျိုးဆက်စပ်၍၊ မတော်တဆ သို့မဟုတ် တိုက်ရိုက် ထိခိုက်မှုများအတွက် ထိုထိခိုက်မှု သို့မဟုတ် ဆုံးရှုံးမှုများအကြောင်း HIKVISION အား အကြံပြု အသိပေးပြီး ဖြစ်စေကာမူ HIKVISION မှ တာဝန်ယူမည် မဟုတ်ပါ။

အင်တာနက် သဘောသဘာဝအရ တည်ရှိဆဲ လုံခြုံရေး ဘေးအန္တရာယ်များ ပေးနိုင်သည်ကို သင် အသိအမှတ်ပြုပြီး ပုံမှန်မဟုတ်သော လုပ်ငန်းလည်ပတ်မှု၊ ပုဂ္ဂိုလ်ရေးဆိုင်ရာ အချက်အလက် ပေါက်ကြားမှု သို့မဟုတ် ဆိုင်ဘာ တိုက်ခိုက်မှုများ၊ ဟက်ကာ တိုက်ခိုက်မှုများ၊ ဗိုင်းရပ်စ် ကူးစက်မှု သို့မဟုတ် အခြား အင်တာနက် လုံခြုံရေး အန္တရာယ်များ၏ ရလဒ်အဖြစ် ဖြစ်ပေါ်လာသော အခြားပျက်စီးမှုများ၊ အပေါ် HIKVISION သည် တာဝန်ယူလိမ့်မည်မဟုတ်ပါ။ သို့ရာတွင် HIKVISION သည် လိုအပ်ပါက နည်းပညာပံ့ပိုးမှုကို အချိန်နှင့် တစ်ပြေးညီပေးသွားမည်။

သင်သည် အကျုံးဝင်သော ဥပဒေများနှင့် အညီ ဤကုန်ပစ္စည်းကို အသုံးပြုရန် သဘောတူညီပြီး သင်၏ အသုံးပြုမှုသည် အကျုံးဝင်သော ဥပဒေနှင့် ကိုက်ညီစေရန် သင်က လုံးဝ တာဝန်ခံရမည် ဖြစ်သည်။ အထူးသဖြင့် သင်သည် ဤကုန်ပစ္စည်းကို အသုံးပြုရာတွင် အများပြည်သူ၏ အခွင့်အရေးများ၊ အသိပညာ ပိုင်ဆိုင်မှု အခွင့်အရေးများ သို့မဟုတ် အချက်အလက် ကာကွယ်ရေး နှင့် အခြား ပုဂ္ဂိုလ်ရေး ဆိုင်ရာ အချက်အလက် လုံခြုံမှု အခွင့်အရေးများ အပါအဝင် ဖြစ်သော်လည်း ယင်းတို့သာ အကန့်အသတ်မဟုတ်ဘဲ အပြင်အပ လူပုဂ္ဂိုလ် များ၏ အခွင့်အရေးများကို ချိုးဖောက်သော ပုံစံဖြင့် အသုံးပြုခြင်း မပြုရန် သင့်တွင် တာဝန်ရှိသည်။ လူအစုအပြုံလိုက် သေကြေပျက်စီးစေနိုင်သော လက်နက်များ တီထွင် ဖန်တီးခြင်း သို့မဟုတ် ထုတ်လုပ်ခြင်း၊ ဓာတု သို့မဟုတ် ဇီဝ လက်နက်များ တီထွင်ဖန်တီးခြင်း သို့မဟုတ် ထုတ်လုပ်ခြင်း၊ မည်သည့် ပေါက်ကွဲစေတတ်သော နျူကလီးယား လက်နက် သို့မဟုတ် ဘေးကင်းလုံခြုံမှု မရှိသော နျူကလီးယား လောင်စာ သံသရာတို့နှင့် သက်ဆိုင်သော အခြေအနေတွင် သို့မဟုတ် လူ့အခွင့်အရေး ချိုးဖောက်မှုကို ပံ့ပိုးသော လုပ်ဆောင်မှု တစ်စုံတရာ တို့ အပါအဝင် မည်သည့် အဆုံးသတ် အသုံးပြုမှု အတွက်ကိုမဆို သင်သည် ဤကုန်ပစ္စည်းကို အသုံးပြုခြင်း မပြုရပါ။

ဤလမ်းညွှန်နှင့် သက်ဆိုင်ရာ ဥပဒေတို့အကြား ကွဲလွဲမှုများ ရှိခဲ့ပါက ဥပဒေပါ ပြဋ္ဌာန်းချက်ကိုသာ အတည်ယူရမည်။

ဤထုတ်ကုန်ပစ္စည်းနှင့် - သက်ဆိုင်ပါက- ပေးထားသော အပိုပစ္စည်းများသည်လည်း "CE" အမှတ်အသား မှတ်သားထားသောကြောင့် RE ညွှန်ကြားချက် 2014/53/EU၊ EMC ညွှန်ကြားချက် 2014/30/EU၊ RoHC ညွှန်ကြားချက် 2011/65/EU တို့အောက်တွင် ဖော်ပြထားသော သက်ဆိုင်ရာ ဟန်ချက်ညီ ဥရောပ စံချိန်စံညွှန်းများကို လိုက်နာရမည်။

2012/19/EU (WEEE ညွှန်ကြားချက်)- ဤသင်္ကေတ ကပ်ထားသည့် ထုတ်ကုန်များကို ဥရောပသမဂ္ဂအတွင်း ရောနှောစည်ပင်အမှိုက်အနေဖြင့် စွန့်ပစ်နိုင်ခြင်း မရှိပါ။ သေချာစွာ ရီဆိုင်ကယ်လုပ်ရန်အတွက် ဤထုတ်ကုန်ပစ္စည်းကို အလားတူ ပစ္စည်းအသစ်တစ်ခု ဝယ်ယူချိန်တွင် သင့်နယ်ခံ ပစ္စည်းရောင်းချသူထံ ပြန်ပေးပါ သို့မဟုတ် သတ်မှတ်ထားသည့် ပစ္စည်းစုဆောင်းသော နေရာများ၌ စွန့်ပစ်ပါ။ ပိုမိုသိရှိလိုပါက www.recyclethis.info တွင်ကြည့်ပါ။

2006/66/EC (ဘက်ထရီဆိုင်ရာ ညွှန်ကြားချက်)- ဤထုတ်ကုန်ပစ္စည်းတွင် ဥရောပသမဂ္ဂအတွင်း ရောနှော စည်ပင်အမှိုက်အနေဖြင့် စွန့်ပစ်နိုင်ခြင်း မရှိသည့် ဘက်ထရီ တစ်လုံး ပါဝင်နေပါသည်။ ဘက်ထရီအတွက် သီးသန့်အချက် အလက်များကို ထုတ်ကုန်ပစ္စည်းပါ စာရွက်စာတမ်းများ၌ ကြည့်ပါ။ ဤဘက်ထရီကို ကတ်ဒမီယမ် (Cd)၊ ခဲ (Pb) သို့မဟုတ် ပြဒါး (Hg) ဟု ညွှန်ပြမည့် စွန့်ပစ်ခြင်းပါဝင်နိုင်ကြောင်း ဤသင်္ကေတဖြင့် မှတ်သားထားပါသည်။ သေချာစွာ ရီဆိုင်ကယ်လုပ်ရန်အတွက် ဤဘက်ထရီကို သင့်နယ်ခံ ပစ္စည်း ရောင်းချသူထံ ပြန်ပေးပါ သို့မဟုတ် သတ်မှတ်ထားသည့် စုဆောင်းသော နေရာ၌ စွန့်ပစ်ပါ။ ပိုမိုသိရှိလိုပါက www.recyclethis.info တွင်ကြည့်ပါ။

သတိပေးချက်

1. ဤကိရိယာကို ဤလမ်းညွှန်ပါ လမ်းညွှန်ချက်များနှင့်အညီ တပ်ဆင်ပါ။
2. ဤကိရိယာကို ကလေးများရှိနိုင်သည့် နေရာမျိုးတွင် အသုံးပြုရန် မသင့်လျော်ပါ။
3. ဤကိရိယာသည် ကိရိယာအစုံထည့်သည့်သေတ္တာတွင်ဖြစ်စေ၊ အဖုံးအကာပါသော စက်ပစ္စည်းတွင်ဖြစ်စေ အသုံးပြုရန်သာ သင့်တော်ပါသည်။
4. ဒဏ်ရာအနာတရ မဖြစ်စေရန်အတွက် ဤကိရိယာကို ကြမ်းပြင်/နံရံတွင် တပ်ဆင်ရန် လမ်းညွှန်ချက်များနှင့်အညီ ခိုင်မြဲစွာ တပ်ဆင်ထားရမည်။
5. မီးထွန်းထားသည့် ဖယောင်းတိုင်များ ကဲ့သို့သော အကာအကွယ်မရှိသည့် မီးအရင်းအမြစ်များကို ကိရိယာအပေါ်တွင် မထားရပါ။
6. လိုအပ်ပါက IT ပါဝါဖြန့်ချိမှု စနစ်တစ်ခုနှင့် ချိတ်ဆက်နိုင်ရန်အတွက် ဤကိရိယာကို ဒီဇိုင်းထုတ်ထားခြင်း ဖြစ်သည်။
7. အလွယ်တကူဖြုတ်နိုင်သောစက်ပစ္စည်းကို ကိရိယာနှင့်အပြင်ဖက်တွင် ပေါင်းစပ်ထားသင့်သည်။
8. ပလပ်ပေါက်ကို ကိရိယာအနီးတွင် တပ်ဆင်ထားရမည်ဖြစ်ပြီး အလွယ်တကူ ထိုးချိတ်နိုင်ရမည် ဖြစ်သည်။
9. စက်ပစ္စည်းကိုင်တွယ်ရာတွင် လက်ချောင်းများအပူလောင်နိုင်သည်။ အစိတ်အပိုင်းများကို မကိုင်တွယ်မီ ခလုတ်ပိတ်ပြီး အနည်းဆုံး တစ်နာရီခွဲ စောင့်ဆိုင်းပါ။
10. အပူချိန်စံနှုန်း 100 VAC မှ 240 VAC အထိ၊ 50/60 HZ တွင်သာ အသုံးပြုပါ။
11. ဤကိရိယာကို ရေစိမ့်ကျခြင်း သို့မဟုတ် ဖျန်းပက်ခြင်းဖြန်းပတ်ခြင်းများနှင့် မထိစေရန်နှင့် ပန်းအိုးများ ကဲ့သို့သော အရည်ဖြည့်ထားသည့် ပစ္စည်းများကို ကိရိယာအပေါ်တွင် မတင်ရပါ။

AC မိန်းဓာတ်အားသို့ ချိတ်ဆက်သည့် ငုတ်များ ချိတ်ဆက်ပုံ မှန်ကန်စေရန် လုပ်ဆောင်ပါ။

အန္တရာယ်ပေးနိုင်သည့် အားဝင်နေသော ဝါယာနှင့် ငုတ်များဖြင့် ချိတ်ဆက်ထားသော ပြင်ပဝါယာများကို ညွှန်ကြားထားသူ တစ်ဦးမှသာ တပ်ဆင်ရန် ဖော်ပြပေးထားသည်။

This equipment has been tested and found to comply with the limits for a Class B digital device, pursuant to part 15 of the FCC Rules. These limits are designed to provide reasonable protection against harmful interference in a residential installation. This equipment generates, uses and can radiate radio frequency energy and, if not installed and used in accordance with the instructions, may cause harmful interference to radio communications. However, there is no guarantee that interference will not occur in a particular installation. If this equipment does cause harmful interference to radio or television reception, which can be determined by turning the equipment off and on, the user is encouraged to try to correct the interference by one or more of the following measures:

Reorient or relocate the receiving antenna.

Increase the separation between the equipment and receiver.

Connect the equipment into an outlet on a circuit different from that to which the receiver is connected.

Consult the dealer or an experienced radio/ TV technician for help. Refer to FCC 15.105 section.

This device complies with part 15 of the FCC Rules. Operation is subject to the following two conditions:

(1)This device may not cause harmful interference, and (2) this device must accept any interference received, including interference that may cause undesired operation.

This equipment complies with FCC RF radiation exposure limits set forth for an uncontrolled environment. This device and its antenna must not be co-located or operating in conjunction with any other antenna or transmitter.

This device complies with FCC radiation exposure limits set forth for general population. This transmitter must not be co-located or operating in conjunction with any other antenna or transmitter.